171505830/3 08/2014

EPL 424 Series

GGP ITALY SPA

Via del Lavoro, 6

I-31033 Castelfranco Veneto (TV) ITALY

GLOBAL GARDEN PRODUCTS

IT **Tosaerba con conducente a piedi** - MANUALE DI ISTRUZIONI

ATTENZIONE: prima di usare la macchina, leggere attentamente il presente libretto.

BG **Косачка с изправен водач** - УПЪТВАНЕ ЗА УПОТРЕБА

ВНИМАНИЕ: преди да използвате машината прочетете внимателно настоящата книжка.

BS **Kosilica na guranje** - UPUTSTVO ZA UPOTREBU

PAŽNJA: prije nego što koristite ovu mašinu, pažljivo pročitajte priručnik s uputama.

CS **Sekačka se stojící obsluhou** - NÁVOD K POUŽITÍ

UPOZORNĚNÍ: před použitím stroje si pozorně přečtěte tento návod k použití.

DA **Plæneklipper betjent af gående personer** - BRUGSANVISNING

ADVARSEL: læs instruktionsbogen omhyggeligt igennem, før du tager denne maskine i brug.

DE **Handgeführter Rasenmäher** - GEBRAUCHSANWEISUNG

ACHTUNG: vor inbetriebnahme des geräts die gebrauchsanleitung aufmerksam lesen.

EL **Χλοοκοπτική μηχανή με όρθιο χειριστή** - ΟΔΗΓΙΕΣ ΧΡΗΣΠΣ

ΠΡΟΣΟΧΗ: πριν χρησιμοποιησετε το μηχανημα, διαβαστε προσεκτικα το παρον εγχειριδιο.

EN **Pedestrian controlled lawnmower** - OPERATOR'S MANUAL

WARNING: read thoroughly the instruction booklet before using the machine.

ES **Cortadora de pasto con operador de pie** - MANUAL DE INSTRUCCIONES

ATENCIÓN: antes de utilizar la máquina, leer atentamente el presente manual.

ET **Seisva juhiga muruniitja** - KASUTUSJUHEND

TÄHELEPANU: enne masina kasutamist lugeda tähelepanelikult antud kasutusjuhendit.

FI **Kävellen ohjattava ruohonleikkuri** - KÄYTTÖOHJEET

VAROITUS: lue käyttöopas huolellisesti ennen koneen käyttöä.

FR **Tondeuse à gazon à conducteur à pied** - MANUEL D'UTILISATION

ATTENTION: lire attentivement le manuel avant d'utiliser cette machine.

HR **Ručno upravljana kosilica trave** - PRIRUČNIK ZA UPORABO

POZOR: prije uporabe stroja, pažljivo pročitajte ovaj priručnik.

HU **Gyalogvezetésű fűnyírógép** - HASZNÁLATI UTASÍTÁS

FIGYELEM! a gép használata előtt olvassa el figyelmesen a jelen kézikönyvet.

LT **Pėsčio operatoriaus valdoma vejapjovė** - NAUDOJIMO INSTRUKCIJOS

DĖMESIO: prieš naudojant įrenginį, atidžiai perskaityti šį naudotojo vadovą.

LV **No aizmugures ejot vadāma zāliena pļaujmašīna** - LIETOŠANAS INSTRUKCIJA

UZMANĪBU: pirms aparāta lietošanai rūpīgi izlasiet doto instrukciju.

MK **Тревокосачка со оператор на нозе** - УПАТСТВА ЗА УПОТРЕБА

ВНИМАНИЕ: прочитајте го внимателно ова упатство пред да ја користите машината.

NL **Lopend bediende grasmaaier** - GEBRUIKERSHANDLEIDING

LET OP: vooraleer de machine te gebruiken, dient men deze handleiding aandachtig te lezen.

NO **Håndført gressklipper** - INSTRUKSJONSBOK

ADVARSEL: les denne bruksanvisningen nøye før du bruker maskinen.

PL **Kosiarka prowadzona przez operatora pieszego** - INSTRUKCJE OBSŁUGI

OSTRZEŻENIE: przed użyciem maszyny, należy uważnie przeczytać niniejszą instrukcję.

PT **Corta-relvas para operador apeado** - MANUAL DE INSTRUÇÕES

ATENÇÃO: antes de usar a máquina, leia atentamente o presente manual.

RO **Maşină de tuns iarba cu conducător pedestru** - MANUAL DE INSTRUCȚIUNI

ATENȚIE: înainte de a utiliza maşina, citiți cu atenție manualul de față.

RU **Газонокосилка с пешеходным управлением** - РУКОВОДСТВО ПО ЭКСПЛУАТАЦИИ

ВНИМАНИЕ: прежде чем пользоваться оборудованием, внимательно прочтите это руководство по эксплуатации.

SK **Kosačka so stojacou obsluhou** - NÁVOD NA POUŽITIE

UPOZORNENIE: pred použitím stroja si pozorne prečítajte tento návod.

SL **Kosilnica za stoječega delavca** - PRIROČNIK ZA UPORABO

POZOR: preden uporabite stroj, pazljivo preberite priročnik z navodili.

SR **Kosačica na guranje** - PRIRUČNIK SA UPUTSTVIMA

PAŽNJA: pre korišćenja mašine pažljivo pročitati ovaj priručnik.

SV **Förarledd gräsklippare** - BRUKSANVISNING

VARNING: läs igenom hela detta häfte innan du använder maskinen.

TR **Ayak kumandalı çim biçme makinesi** - KULLANIM KILAVUZU

DİKKAT: makıneyı kullanmadan önce talımatlar ıçeren kilavuzu dıkkatle okuyun.

IT **IMPORTANTE: Leggere attentamente le prescrizioni contenute nel libretto del motore, prima di mettere in funzione il motore per la prima volta. ATTENZIONE! Controllare il livello dell'olio prima dell'avviamento.**

BG **ВАЖНО: Прочетете внимателно предписанията, съдържащи се в инструкциите на двигателя, преди да го включите за първи път. ВНИМАНИЕ! Проверете нивото на маслото преди включване.**

BS **VAŽNO: Pažljivo pročitati upute koje se nalaze u knjižici motora, prije nego prvi put startate motor. PAŽNJA! Provjerite razinu ulja prije startanja.**

CS **DŮLEŽITÁ INF.: Před prvním uvedením motoru do chodu si pozorně přečtěte pokyny uvedené v návodu k motoru. UPOZORNĚNÍ! Před každým startováním zkontrolujte hladinu oleje.**

DA **VIGTIGT: Læs alle forskrifter i vejledningen til motoren, før den startes for første gang. ADVARSEL! Kontroller olieniveauet før start.**

DE **WICHTIG: Lesen Sie die Anweisungen in der Bedienungsanleitung des Motors, bevor Sie diesen zum ersten Mal in Betrieb setzen. ACHTUNG! Vor dem Starten stets den Ölstand kontrollieren.**

EL **ΣΗΜΑΝΤΙΚΟ: Διαβάστε προσεκτικά τις οδηγίες που αναφέρονται στο εγχειρίδιο του κινητήρα, πριν θέσετε τον κινητήρα για πρώτη φορά σε λειτουργία. ΠΡΟΣΟΧΗ! Ελέγξτε τη στάθμη του λαδιού πριν την εκκίνηση.**

EN **IMPORTANT: Read the instructions contained in the engine handbook carefully before switching on the engine for the first time. WARNING! Check the oil level before ignition.**

ES **IMPORTANTE: Leer atentamente las prescripciones contenidas en el manual del motor antes de poner en funcionamiento el motor por primera vez. ¡ATENCIÓN! Controlar el nivel del aceite antes del arranque.**

ET **TÄHTIS: Lugeda tähelepanelikult mootori kasutusjuhendis sisalduvaid ettekirjutusi enne mootori esmakordset käivitamist. TÄHELEPANU! Kontrollida õli taset enne käivitamist.**

FI **TÄRKEÄÄ: Lue huolellisesti moottorin käyttöohjeessa annetut määräykset ennen moottorin ensimmäistä käynnistystä. VAROITUS! Tarkista öljytaso ennen käynnistystä.**

FR **IMPORTANT: Lire attentivement les prescriptions contenues dans le livret du moteur avant de mettre le moteur en marche pour la première fois. ATTENTION! Contrôler le niveau d'huile avant le démarrage.**

HR **VAŽNO: prije prvog pokretanja motora, pažljivo pročitajte naputke koje sadrži priručnik za motor. POZOR! Prije pokretanja provjerite razinu ulja.**

HU **FONTOS: Olvassa el figyelmesen a motor használati utasításában feltüntetett előírásokat mielőtt a motort először elindítaná. FIGYELEM! Ellenőrizze az olaj szintjét az elindítást megelőzően.**

LT **SVARBU: Prieš pirmą kartą užvedant variklį, atidžiai perskaityti variklio knygelėje pateiktus nurodymus. DĖMESIO! Prieš paleidžiant, patikrinti tepalo lygį.**

LV **SVARĪGI: Pirms dzinēja pirmās iedarbināšanas reizes uzmanīgi izlasiet dzinēja rokasgrāmatā izklāstītos norādījumus. UZMANĪBU! Pirms iedarbināšanas pārbaudiet eļļas līmeni.**

MK **ВАЖНО: Внимателно прочитајте ги дадените наводи во ова упатство за моторот пред да го ставите во функција за првпат. ВНИМАНИЕ! Проверете го нивото на масло пред вклучување.**

NL **BELANGRIJK: Lees aandachtig de voorschriften in de handleiding van de motor, vooraleer de motor voor de eerste keer in werking te zetten. LET OP! Controleer het oliepeil vooraleer de motor op te starten.**

NO **VIKTIG: Les nøye bestemmelsene i motorens bruksanvisning før den startes for første gang. ADVARSEL! Kontroller alltid oljenivået før start.**

PL **WAŻNE: Przed uruchomieniem silnika po raz pierwszy, uważnie zapoznać się z instrukcją obsługi silnika. OSTRZEŻENIE! Sprawdzić poziom oleju przed uruchomieniem.**

PT **IMPORTANTE: Leia atentamente as recomendações contidas no manual do motor antes de colocar o motor para funcionar pela primeira vez. ATENÇÃO! Verificar o nível do óleo antes de efetuar o arranque.**

RO **IMPORTANT: Citiți cu atenție instrucțiunile din manualul motorului, înainte de prima punere în funcțiune a motorului. ATENȚIE! Controlați nivelului de ulei înainte de a porni mașina.**

RU **ВАЖНО: Внимательно прочтите указания, изложенные в руководстве по эксплуатации двигателя, перед первым запуском двигателя. ВНИМАНИЕ! Проверить уровень масла перед запуском.**

SK **DÔLEŽITÁ INFORMÁCIA: Pred prvým použitím motora si pozorne prečítajte pokyny uvedené v návode na použitie motora. UPOZORNENIE! Pred prvým naštartovaním motora skontrolujte hladinu oleja.**

SL **POMEMBNO: Preden prvim zagonom motorja pozorno preberite navodila v knjižici motorja. POZOR! Pred zagonom preglejte nivo olja.**

SR **VAŽNO: Pažljivo pročitajte uputstva koja su sadržana u priručniku motora pre nego što prvi put uključite motor. PAŽNJA! Proverite nivo ulja pre puštanja u pogon.**

SV **VIKTIGT: Läs noggrant igenom försiktighetsåtgärderna i motorns bruksanvisning innan den sätts igång för första gången. VARNING! Kontrollera oljenivån innan start.**

TR **ÖNEMLİ: Motoru ilk defa çalıştırmadan önce, motor kılavuzunda kapsanılan talimatları dikkatle okuyun. DİKKAT! Çalıştırmadan önce yağ seviyesini kontrol edin.**

ITALIANO - **Istruzioni Originali** ..... IT
БЪЛГАРСКИ - Инструкция за експлоатация ..... BG
BOSANSKI - Prijevod originalnih uputa ..... BS
ČESKY - Překlad původního návodu k používání ..... CS
DANSK - Oversættelse af den originale brugsanvisning ..... DA
DEUTSCH - Übersetzung der Originalbetriebsanleitung ..... DE
ΕΛΛΗΝΙΚΑ - Μεταφραση των πρωτοτυπων οδηγιων ..... EL
ENGLISH - Translation of the original instruction ..... EN
ESPAÑOL - Traducción del Manual Original ..... ES
EESTI - Algupärase kasutusjuhendi tõlge ..... ET
SUOMI - Alkuperäisten ohjeiden käännös ..... FI
FRANÇAIS - Traduction de la notice originale ..... FR
HRVATSKI - Prijevod originalnih uputa ..... HR
MAGYAR - Eredeti használati utasítás fordítása ..... HU
LIETUVIŠKAI - Originalių instrukcijų vertimas ..... LT
LATVIEŠU - Instrukciju tulkojums no oriģināl valodas LV
МАКЕДОНСКИ - Превод на оригиналните упатства ..... MK
NEDERLANDS - Vertaling van de oorspronkelijke gebruiksaanwijzing ..... NL
NORSK - Oversettelse av den originale bruksanvisningen ..... NO
POLSKI - Tłumaczenie instrukcji oryginalnej ..... PL
PORTUGUÊS - Tradução do manual original ..... PT
ROMÂN - Traducerea manualului fabricantului ..... RO
РУССКИЙ - Перевод оригинальных инструкций ..... RU
SLOVENSKY - Preklad pôvodného návodu na použitie ..... SK
SLOVENŠČINA - Prevod izvirnih navodil ..... SL
SRPSKI - Prevod originalnih uputstva ..... SR
SVENSKA - Översättning av bruksanvisning i original ..... SV
TÜRKÇE - Orijinal Talimatların Tercümesi ..... TR

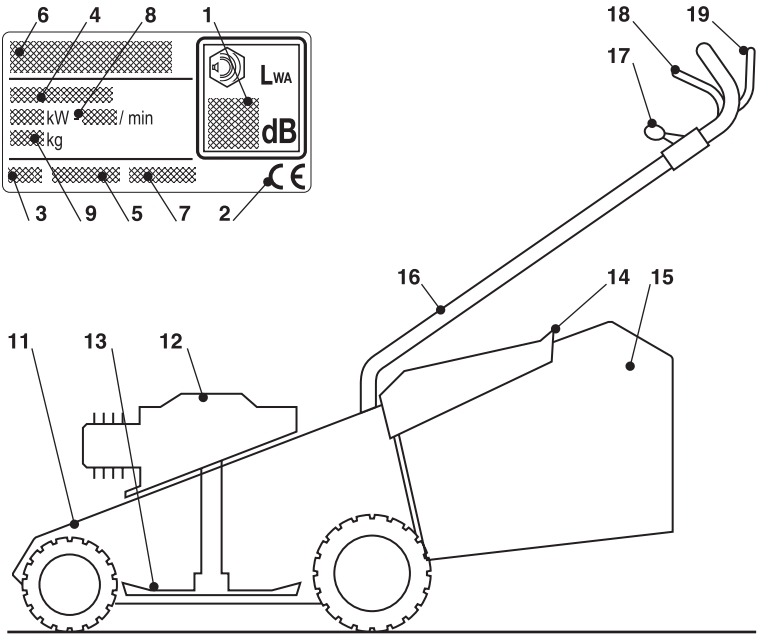

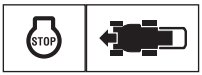

24 25

41

42

43

1.1

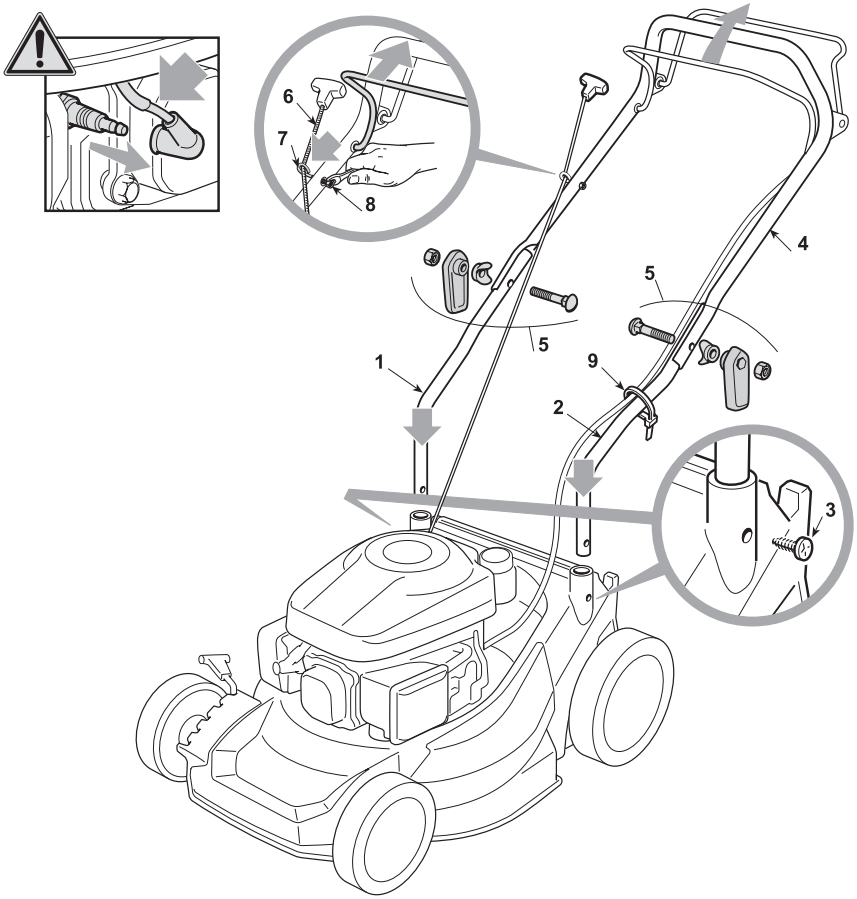

1.2

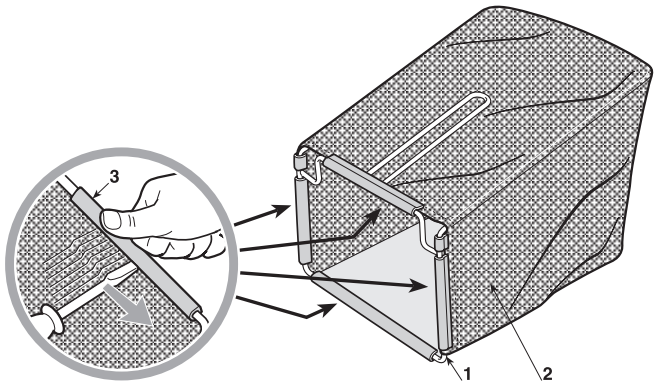

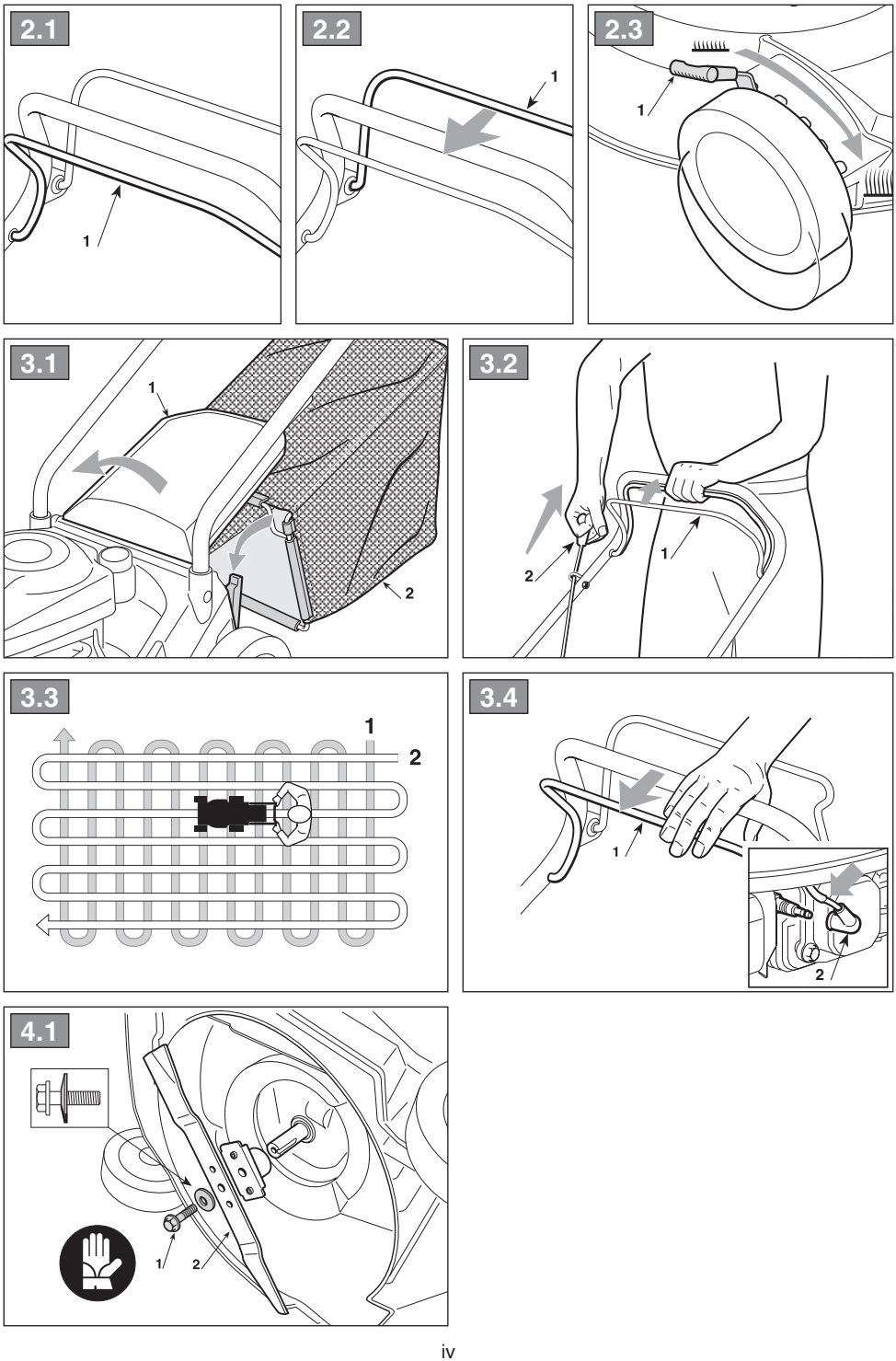
2.1
1
2.2
1
2.3
1
3.1
1
2
3.2
2
1
3.3
1
2
3.4
1
2
4.1
1
2

[1]	DATI TECNICI		EPL 424 Series
[2]	Potenza nominale *	kW	1.55 ÷ 1.63
[3]	Velocità mass. di funzionamento motore *	min^{-1}	2800±100 ÷ 2900±100
[4]	Peso macchina *	kg	17 ÷ 23
[5]	Ampiezza di taglio	cm	40
[6] [7]	Livello di pressione acustica Incertezza di misura	dB(A) dB(A)	83 2.5
[8] [7]	Livello di potenza acustica misurato Incertezza di misura	dB(A) dB(A)	94 1.5
[9]	Livello di potenza acustica garantito	dB(A)	96
[10] [7]	Livello di vibrazioni Incertezza di misura	m/s^2 m/s^2	9.27 1.5
[11]	Dimensioni: - lunghezza - larghezza - altezza	mm	1300 490 1050
[12]	Codice dispositivo di taglio		118810004/0
[13]	Accessori		-
[14]	Kit “Mulching”		-

* Per il dato specifico, fare riferimento a quanto indicato nell’etichetta di identificazione della macchina.

[1] **BG - ТЕХНИЧЕСКИ ДАННИ**
[2] Номинална мощност *
[3] Максимална скорост на функциониране на двигателя *
[4] Тегло на машината *
[5] Широчина на косене
[6] Ниво на звуково налягане
[7] Несигурност на измерване
[8] Измерено ниво на акустична мощност
[9] Гарантирано ниво на акустична мощност
[10] Ниво на вибрации
[11] Размери (дължина/ширина/височина)
[12] Код на инструмента за рязане
[13] Аксесоари
[14] Набор за “Mulching”

• За специфични данни, вижте посоченото на идентификационния етикет на машината.

[1] **BS - TEHNIČKI PODACI**
[2] Nazivna snaga *
[3] Maks. brzina rada motora *
[4] Težina mašine *
[5] Širina košenja
[6] Razina zvučnog pritiska
[7] Mjerna nesigurnost
[8] Izmjerena razina zvučne snage
[9] Garantovana razina zvučne snage
[10] Razina vibracija
[11] Dimenzije (dužina/širina/visina)
[12] Šifra rezne glave
[13] Dodatna oprema
[14] Pribor za malčiranje

• Za specifični podatak, pogledajte što je navedeno na identifikacijskoj naljepnici mašine.

[1] **CS - TECHNICKÉ PARAMETRY**
[2] Jmenovitý výkon *
[3] Maximální rychlost činnosti motoru *
[4] Hmotnost stroje *
[5] Šířka sečení
[6] Úroveň akustického tlaku
[7] Nepřesnost měření
[8] Úroveň zaručeného akustického
[9] Úroveň zaručeného akustického výkonu
[10] Úroveň vibrací
[11] Rozměry (délka/šířka/výška)
[12] Kód sekacího zařízení
[13] Příslušenství
[14] Sada pro Mulčování

• Ohledně uvedeného údaje vycházejte z hodnoty uvedené na identifikačním štítku stroje.

[1] **DA - TEKNISKE DATA**
[2] Nominel effekt *
[3] Motorens maks. driftshastighed *
[4] Maskinens vægt *
[5] Klippebredde
[6] Lydtryksniveau
[7] Måleusikkerhed
[8] Målt lydeffektniveau
[9] Garanteret lydeffektniveau
[10] Vibrationsniveau
[11] Mål (længde/bredde/højde)
[12] Skæreanordningens varenr
[13] Tilbehør
[14] Sæt til “mulching”

• For disse data henvises til hvad der er angivet på maskinens identifikationsmærkat.

[1] **DE - TECHNISCHE DATEN**
[2] Nennleistung *
[3] Max. Betriebsgeschwindigkeit des Motors *
[4] Maschinengewicht *
[5] Schnittbreite
[6] Schalldruckpegel
[7] Messungenauigkeit
[8] Gemessener Schallleistungspegel
[9] Garantierter Schallleistungspegel
[10] Vibrationspegel
[11] Abmessungen (Länge/Breite/Höhe)
[12] Nummer Schneidwerkzeug
[13] Zubehör
[14] “Mulching-Kit”

• Für die genaue Angabe nehmen Sie bitte auf das Typenschild der Maschine Bezug.

[1] **EL - ΤΕΧΝΙΚΑ ΧΑΡΑΚΤΗΡΙΣΤΙΚΑ**
[2] Ονομαστική ισχύς *
[3] Μέγ. ταχύτητα λειτουργίας κινητήρα *
[4] Βάρος μηχανήματος *
[5] Πλάτος κοπής
[6] Στάθμη ακουστικής πίεσης
[7]] Αβεβαιότητα μέτρησης
[8] Μετρημένη στάθμη ακουστικής ισχύος
[9] Εγγυημένη στάθμη ακουστικής ισχύος
[10] Επίπεδο κραδασμών
[11] Διαστάσεις (μήκος/πλάτος/ύψος)
[12] Κωδικός συστήματος κοπής
[13] Εξαρτήματα
[14] Σετ “Mulching” (ψιλοτεμαχισμού)

• Για το συγκεκριμένο στοιχείο, ελέγξτε τα όσα αναγράφονται στην ετικέτα προσδιορισμού του μηχανήματος.

[1] EN - TECHNICAL DATA
[2] Rated voltage*
[3] Max. motor operating speed *
[4] Machine weight *
[5] Cutting width
[6] Acoustic pressure level
[7] Measurement uncertainty
[8] Measured acoustic power level
[9] Guaranteed acoustic power level
[10] Vibration level
[11] Dimensions (length/width/height)
[12] Cutting means code
[13] Attachments
[14] Mulching kit

• Please refer to the data indicated on the machine’s identification label for the exact figure.

[1] **ES - DATOS TÉCNICOS**
[2] Potencia nominal *
[3] Velocidad máx. de funcionamiento motor *
[4] Peso máquina *
[5] Amplitud de corte
[6] Nivel de presión acústica
[7] Incertidumbre de medida
[8] Nivel de potencia acústica medido
[9] Nivel de potencia acústica garantizado
[10] Nivel de vibraciones
[11] Dimensiones (longitud/anchura/altura)
[12] Código dispositivo de corte
[13] Accesorios
[14] Kit para “Mulching”

• Para el dato específico, hacer referencia a lo indicado en la etiqueta de identificación de la máquina.

[1] **ET - TEHNILISED ANDMED**
[2] Nominaalvõimsus *
[3] Mootori töötamise maks. kiirus *
[4] Masina kaal *
[5] Lõikelaius
[6] Helirõhu tase
[7] Mõõtemääramatus
[8] Mõõdetud müravõimsuse tase
[9] Garanteeritud müravõimsuse tase
[10] Vibratsioonide tase
[11] Mõõtmed (pikkus/laius/kõrgus)
[12] Lõikeseadme kood
[13] Lisaseadmed
[14] ”Multsimis” komplekt

• Konkreetse info jaoks viidata masina identifitseerimisetiketil märgitule.

[1] **FI - TEKNISET TIEDOT**
[2] Nimellisteho *
[3] Moottorin maksimaalinen toimintanopeus *
[4] Laitteen paino *
[5] Leikkuuleveys
[6] Akustisen paineen taso
[7] Mittauksen epävarmuus
[8] Mitattu äänitehotaso
[9] Taattu äänitehotaso
[10] Tärinätaso
[11] Koko (pituus/leveys/korkeus)
[12] Leikkuuvälineen koodi
[13] Lisävarusteet
[14] Silppuamisvarusteet

• Määrättyä arvoa varten, viittaa laitteen tunnuslaatassa annettuihin tietoihin.

[1] **FR - CARACTÉRISTIQUES TECHNIQUES**
[2] Puissance nominale*
[3] Vitesse max. de fonctionnement du moteur*
[4] Poids machine*
[5] Largeur de coupe
[6] Niveau de pression acoustique
[7] Incertitude de la mesure
[8] Niveau de puissance acoustique mesuré
[9] Niveau de puissance acoustique garanti
[10] Niveau de vibrations
[11] Dimensions (longueur / largeur / hauteur)
[12] Code organe de coupe
[13] Équipements
[14] Kit “Mulching”

• Pour la valeur spécifique, se référer à ce qui est indiqué sur la plaque d’identification de la machine.

[1] **HR - TEHNIČKI PODACI**
[2] Nazivna snaga*
[3] Maks. brzina rada motora*
[4] Težina stroja*
[5] Širina košnje
[6] Razina zvučnog tlaka
[7] Mjerna nesigurnost
[8] Izmjerena razina zvučne snage
[9] Zajamčena razina zvučne snage
[10] Razina vibracija
[11] Dimenzije (dužina/širina/visina)
[12] Šifra noža
[13] Dodatna oprema
[14] Komplet za “malčiranje”

• Specifični podatak pogledajte na identifikacijskoj etiketi stroja.

[1] **HU - MŰSZAKI ADATOK**
[2] Névleges teljesítmény *
[3] A motor max. üzemi sebessége *
[4] A gép tömege *
[5] Munkaszélesség
[6] Hangnyomásszint
[7] Mérési bizonytalanság
[8] Mért zajteljesítmény szint
[9] Garantált zajteljesítmény szint
[10] Vibrációszint
[11] Méretek (hosszúság/szélesség/magasság)
[12] Vágóegység kódszáma
[13] Tartozékok
[14] Mulcsozó” készlet”

• A pontos adatot lásd a gép azonosító adattábláján.

[1] **LT - TECHNINIAI DUOMENYS**
[2] Vardinė galia *
[3] Maksimalus variklio veikimo greitis *
[4] Įrenginio svoris*
[5] Pjovimo plotis
[6] Garso slėgio lygis
[7] Matavimo paklaida
[8] Išmatuotas garso galios lygis
[9] Garantuojamas garso galios lygis
[10] Vibracijų lygis
[11] Išmatavimai (ilgis/plotis/aukštis)
[12] Pjovimo įtaiso kodas
[13] Priedai
[14] „Mulčiavimo“ rinkinys

• Konkretūs specifiniai duomenys yra pateikti įrenginio identifikavimo etiketėje.

[1] **LV - TEHNISKIE DATI**
[2] Nominālā jauda *
[3] Maks. dzinēja griešanās ātrums *
[4] Mašīnas svars *
[5] Pļaušanas platums
[6] Skaņas spiediena līmenis
[7] Mērījumu kļūda
[8] Izmērītais skaņas intensitātes līmenis
[9] Garantētais skaņas intensitātes līmenis
[10] Vibrāciju līmenis
[11] Izmēri (garums/platums/augstums)
[12] Griezējierīces kods
[13] Piederumi
[14] Mulčēšanas” komplekts

• Precīza vērtība ir norādīta mašīnas identifikācijas datu plāksnītē

[1] **MK - ТЕХНИЧКИ ПОДАТОЦИ**
[2] Номинална моќност *
[3] Максимална брзина при работа на моторот *
[4] Тежина на машината *
[5] Обем на косење
[6] Ниво на акустичен притисок
[7] Отстапување од мерењата
[8] Измерено ниво на акустична моќност
[9] Гарантирано ниво на акустична моќност
[10] Ниво на вибрации
[11] Димензии (должина/ширина/висина)
[12] Код на уредот за сечење
[13] Дополнителна опрема
[14] Комплет за „мелење“

• За одреден податок, проверете дали истиот е посочен на етикетата за идентификација на машината

[1] **NL - TECHNISCHE GEGEVENS**
[2] Nominaal vermogen *
[3] Maximale snelheid voor de werking van de motor *
[4] Gewicht machine *
[5] Maaibreedte
[6] Niveau geluidsdruk
[7] Meetonzekerheid
[8] Gemeten akoestisch vermogen
[9] Gewaarborgd akoestisch vermogen
[10] Niveau trillingen
[11] Afmetingen (lengte/breedte/hoogte)
[12] Code snij-inrichting
[13] Toebehoren
[14] Kit “Mulching”

• Voor het specifiek gegeven, verwijst men naar wat aangegeven is op het identificatielabel van de machine.

[1] **NO - TEKNISKE DATA**
[2] Nominell effekt *
[3] Motorens maks driftshastighet *
[4] Maskinvekt *
[5] Klippebredde
[6] Lydtrykknivå
[7] Måleusikkerhet
[8] Målt lydeffektnivå
[9] Garantert lydeffektnivå
[10] Vibrasjonsnivå
[11] Mål (lengde/bredde/høyde)
[12] Artikkelnummer for klippeinnretning
[13] Tilbehør
[14] Mulching-sett

• For spesifikk informasjon, se referansen på maskinens identifikasjonsetikett.

[1] **PL - DANE TECHNICZNE**
[2] Moc znamionowa *
[3] Maks. prędkość obrotowa silnika *
[4] Masa maszyny *
[5] Szerokość koszenia
[6] Poziom ciśnienia akustycznego
[7] Błąd pomiaru
[8] Poziom mocy akustycznej zmierzony
[9] Gwarantowany poziom mocy akustycznej
[10] Poziom wibracji
[11] Wymiary (długość/szerokość/wysokość)
[12] Kod agregatu tnącego
[13] Akcesoria
[14] Zestaw mulczujący

• W celu uzyskania konkretnych danych, należy się odnieść do wskazówek zamieszczonych na tabliczce identyfikacyjnej maszyny.

[1] **PT - DADOS TÉCNICOS**
[2] Potência nominal *
[3] Velocidade máx. de funcionamento motor *
[4] Peso da máquina *
[5] Amplitude de corte
[6] Nível de pressão acústica
[7] Incerteza de medição
[8] Nível de potência acústica medido
[9] Nível de potência acústica garantido
[10] Nível de vibrações
[11] Dimensões (comprimento/largura/altura)
[12] Código dispositivo de corte
[13] Acessórios
[14] Kit "Mulching"

• Para o dado específico, consultar a etiqueta de identificação da máquina.

[1] **RO - DATE TEHNICE**
[2] Putere nominală *
[3] Viteza max. de funcționare a motorului *
[4] Greutatea mașinii *
[5] Lățimea de tăiere
[6] Nivel de presiune acustică
[7] Nesiguranță în măsurare
[8] Nivel de putere acustică măsurat.
[9] Nivel de putere acustică garantat
[10] Nivel de vibrații
[11] Dimensiuni (lungime/lățime/înălțime)
[12] Codul dispozitivului de tăiere
[13] Accesorii
[14] Kit de mărunțire „Mulching"

• Pentru informația specifică, consultați datele de pe eticheta de identificare a mașinii.

[1] **RU - ТЕХНИЧЕСКИЕ ХАРАКТЕРИСТИКИ**
[2] Номинальная мощность *
[3] Макс. число оборотов двигателя *
[4] Вес машины *
[5] Ширина скашивания
[6] Уровень звукового давления
[7] Погрешность измерения
[8] Измеренный уровень звуковой мощности
[9] Гарантируемый уровень звуковой мощности
[10] Уровень вибрации
[11] Габариты (длина/ширина/высота)
[12] Код режущего приспособления
[13] Дополнительное оборудование
[14] Комплект "Мульчирование"

• Точное значение см. на идентификационном ярлыке машины.

[1] **SK - TECHNICKÉ PARAMETRE**
[2] Menovitý výkon *
[3] Maximálna rýchlosť činnosti motora *
[4] Hmotnosť stroja *
[5] Šírka kosenia
[6] Úroveň akustického tlaku
[7] Nepresnosť merania
[8] Úroveň nameraného akustického výkonu
[9] Úroveň zaručeného akustického výkonu
[10] Úroveň vibrácií
[11] Rozmery (dĺžka/šírka/výška)
[12] Kód kosiaceho zariadenia
[13] Príslušenstvo
[14] Súprava pre Mulčovanie

• Ohľadne uvedeného parametra vychádzajte z hodnoty uvedenej na identifikačnom štítku stroja.

[1] **SL - TEHNIČNI PODATKI**
[2] Nazivna moč *
[3] Najvišja hitrost delovanja motorja *
[4] Teža stroja *
[5] Širina reza
[6] Raven zvočnega tlaka
[7] Merilna negotovost
[8] Izmerjena raven zvočne moči
[9] Zajamčena raven zvočne moči
[10] Nivo vibracij
[11] Dimenzije (dolžina/širina/višina)
[12] Šifra rezalne naprave
[13] Dodatna oprema
[14] Komplet za mulčenje

• Za specifični podatek glej identifikacijsko nalepko stroja.

[1] **SR - TEHNIČKI PODACI**
[2] Nazivna snaga *
[3] Maks. radna brzina motora *
[4] Težina mašine *
[5] Širina košenja
[6] Nivo zvučnog pritiska
[7] Merna nesigurnost
[8] Izmereni nivo zvučne snage
[9] Garantovani nivo zvučne snage
[10] Nivo vibracija
[11] Dimenzije (dužina/širina/visina)
[12] Šifra rezne glave
[13] Dodatna oprema
[14] Komplet za malčiranje

• Za specifični podatak, pogledajte podatke navedene na identifikacijskoj nalepnici mašine.

[1] **SV - TEKNISKA SPECIFIKATIONER**
[2] Nominell effekt *
[3] Motorns maximala funktionshastighet *
[4] Maskinvikt *
[5] Skärbredd
[6] Ljudtrycksnivå
[7] Tvivel med mått
[8] Uppmätt ljudeffektnivå
[9] Garanterad ljudeffektnivå
[10] Vibrationsnivå
[11] Dimensioner (längd/bredd/höjd)
[12] Skärenhetens kod
[13] Tillbehör
[14] Sats för "Mulching"

• För specifik information, se uppgifterna på maskinens märkplåt.

[1] **TR - TEKNİK VERİLER**
[2] Nominal güç *
[3]] Motorun maksimum çalışma hızı *
[4] Makine ağırlığı *
[5] Kesim genişliği
[6] Ses basınç seviyesi
[7] Ölçü belirsizliği
[8] Ölçülen ses gücü seviyesi
[9] Garanti edilen ses gücü seviyesi
[10] Titreşim seviyesi
[11] Ebatlar (uzunluk/genişlik/yükseklik)
[12] Kesim düzeni kodu
[13] Aksesuarlar
[14] Malçlama" kiti

• Spesifik değer için, makine belirleme etiketinde gösterilenleri referans alın.

CS **UPOZORNĚNÍ: PŘED POUŽITÍM STROJE SI POZORNĚ PŘEČTĚTE TENTO NÁVOD K POUŽITÍ. Uschovejte kvůli dalšímu použití.**

BEZPEČNOSTNÍ POKYNY které je třeba důsledně dodržovat

A) INSTRUKTÁŽ

1) UPOZORNĚNÍ! Před použitím stroje si pozorně přečtěte tyto pokyny. Seznamte se s ovládacími prvky stroje a s jeho vhodným použitím. Naučte se rychle zastavit motor. Neuposlechnutí upozornění a pokynů může způsobit požár a/nebo vážná ublížení na zdraví. Uschovejte všechna upozornění z důvodu jejich budoucí konzultace.
2) Nikdy nepřipusťte, aby stroj používaly děti nebo osoby, které nejsou dokonale seznámeny s pokyny pro jeho použití. Zákony v jednotlivých zemích upřesňují minimální předepsaný věk pro uživatele.
3) Nikdy nepoužívejte sekačku, pokud se v jeho blízkosti nacházejí osoby, zvláště děti, nebo zvířata.
4) Stroj nesmíte nikdy používat, jste-li unaveni, pokud je vám nevolno nebo v případě, že jste užili léky, drogy, alkohol nebo jiné látky snižující vaše reflexní schopnosti a pozornost.
5) Pamatujte, že obsluha nebo uživatel nese odpovědnost za nehody a nepředvídané události způsobené jiným osobám nebo jejich majetku. Zhodnocení možných rizik při práci na zvoleném terénu patří do odpovědnosti uživatele, který je také odpovědný za přijetí všech dostupných opatření k zajištění vlastní bezpečnosti a také bezpečnosti jiných osob, zvláště na svazích, nepravidelném, kluzkém a nestabilním terénu.
6) V případě, že chcete postoupit nebo půjčit stroj jiným osobám, ujistěte se, že se uživatel seznámí s pokyny pro použití, uvedenými v tomto návodu.

B) PŘÍPRAVNÉ ÚKONY

1) Během použití stroje vždy používejte odolnou pracovní protiskluzovou obuv a dlouhé kalhoty. Nepracujte bosí nebo v otevřených sandálech. Vyhněte se nošení řetízků, náramků a oděvu s vlajícími součástmi nebo oděvu vybaveného šňůrkami a také se vyhněte nošení kravaty. Dlouhé vlasy sepněte. Vždy používejte chrániče sluchu.
2) Důkladně prohlédněte celou pracovní plochu a sejměte z ní vše, co by mohlo být vymrštěno ze stroje nebo co by mohlo poškodit sekací jednotku a motor (kameny, větve, železné dráty, kosti apod.)
3) UPOZORNĚNÍ: NEBEZPEČÍ! Benzin je vysoce hořlavý.
– Palivo skladujte v příslušných nádobách;
– palivo doplňujte s použitím trychtýře, a to pouze na otevřeném prostoru, a při tomto úkonu ani při žádném dalším zacházení s palivem nekuřte;
– palivo doplňujte před nastartováním motoru; nesnímejte uzávěr palivové nádrže a nedoplňujte benzin při zapnutém motoru nebo v případě, že je motor horký;
– když palivo vyteče, nestartujte motor, ale vzdalte stroj od prostoru, na kterém se palivo vylilo, a zabraňte tak možnosti vzniku požáru, dokud se palivo neodpaří a nedojde k rozptýlení benzinových výparů;
– vždy nasaďte zpět a dotáhněte uzávěr palivové nádržky a uzávěr nádoby s benzinem.
4) Poškozený tlumič výfuku je nutno okamžitě vyměnit.
5) Před použitím stroje proveďte jeho základní kontrolu se zvláštním důrazem na následující skutečnosti:
– zkontrolujte vzhled sekacího zařízení a zkontrolujte, zda nejsou opotřebené ani poškozené šrouby ani jednotka sekacího zařízení. Vyměňte jako celek poškozené nebo opotřebené sekací zařízení a šrouby, aby bylo zachováno vyvážení. Případné opravy musí být provedeny ve specializovaném středisku
– Pojistná páka se musí pohybovat volně, nenásilně a při uvolnění se musí automaticky a rychle vrátit do neutrální polohy a způsobit tak zastavení sekacího zařízení
6) Pravidelně kontrolujte stav akumulátoru (je-li součástí). V případě poškození jeho pláště, víka nebo svorek jej vyměňte.
7) Před zahájením pracovní činnosti vždy namontujte ochranné kryty na výstupu (sběrný koš, ochranný kryt bočního výhozu nebo ochranný kryt zadního výhozu).

C) BĚHEM POUŽITÍ

1) Nestartujte motor v uzavřených prostorech, kde vzniká nebezpečí nahromadění kouře oxidu uhelnatého. Startování musí probíhat na otevřeném a dobře větraném prostoru. Pamatujte vždy na to, že výfukové plyny jsou jedovaté.
2) Pracujte pouze při denním světle nebo při dobrém umělém osvětlení, a za podmínek dobré viditelnosti. Vzdalte osoby, děti a zvířata z pracovního prostoru.
3) Dle možností se vyhněte pracovní činnosti v mokré trávě. Nepracuje za deště a při riziku výskytu bouřek. Nepoužívejte stroj za špatného počasí, zejména v případě pravděpodobného výskytu blesků.
4) Na terénech ve svahu se pokaždé ujistěte o svém opěrném bodu.
5) Nikdy neběhejte, ale kráčejte. Nedovolte, aby vás sekačka tahala.
6) Věnujte mimořádnou pozornost přiblížení k překážkám, které by mohly omezovat viditelnost.
7) Na svahu sečte v příčném směru a nikdy ne směrem nahoru/dolů. Věnujte velkou pozornost změnám směru a také tomu, aby kola nenarážela do překážek (skály, větve, kořeny atd.), které by mohly způsobit boční sklouznutí nebo ztrátu kontroly nad strojem.
8) Stroj nesmí být používán na svazích s vyšším sklonem než 20°, a to bez ohledu na směr jízdy.
9) Věnujte mimořádnou pozornost přitahování sekačky směrem k sobě. Před zpětným chodem i během něj se ohlédněte za sebe, abyste se ujistili, že se tam nenacházejí překážky.
10) Když má být sekačka nakloněna za účelem přepravy, při překonávání netravnatých povrchů a při přepravě sekačky směrem z oblasti, kterou je třeba posekat, nebo směrem z ní, zastavte sekací zařízení.
11) Při použití stroje blízko silnice dávejte pozor na provoz.
12) Nikdy nepoužívejte stroj, když jsou poškozené ochranné kryty nebo když je stroj bez sběrného koše, ochranného krytu bočního výhozu nebo ochranného krytu zadního výhozu.
13) Věnujte velkou pozornost blízkosti srázů, příkopů nebo mezí.
14) Motor startujte opatrně a dle pokynů a udržujte přitom chodidla v dostatečné vzdálenosti od sekacího zařízení.
15) Nenaklánějte sekačku za účelem nastartování. Uvádění do chodu provádějte na rovném povrchu bez překážek a vysoké trávy.

16) Nepřibližujte ruce ani chodila vedle otáčející se součásti nebo pod ně. Vždy se zdržujte v dostatečné vzdálenosti od výstupního otvoru.
17) Nezvedejte ani nepřepravujte sekačku, když je motor v činnosti.
18) Neprovádějte neoprávněné zásahy do bezpečnostních zařízení ani je nevyřazujte z činnosti.
19) Neměňte seřízení motoru a nedovolte, aby motor dosáhl příliš vysokých otáček.
20) Nedotýkejte se součástí motoru, které se během použití ohřívají. Hrozí riziko popálení!
21) U modelů s pohonem před uvedením motoru do chodu vyřaďte náhon na kola.
22) Používejte výhradně příslušenství schválené výrobcem stroje.
23) Nepoužívejte stroj když příslušenství/nástroje není/nejsou nainstalováno/nainstalovány v určených místech.
24) Vyřaďte sekací zařízení, zastavte motor a odpojte napájecí kabel svíčky (a ujistěte se, že jsou všechny pohybující se součásti úplně zastavené):
– Během přepravy stroje;
– při ponechání stroje bez dozoru. U modelů s elektrickým zapalováním také vyjměte klíč;
– před odstraňováním příčin zablokování nebo před odstraňováním ucpání vyhazovacího kanálu;
– před kontrolou, čištěním nebo prováděním jakýchkoliv prací na stroji;
– po zásahu cizího předmětu. Před opětovným použitím stroje zkontrolujte případné škody na stroji a proveďte potřebné opravy.
25) Vyřaďte sekací zařízení a zastavte motor:
– Před doplňováním paliva;
– při každém sejmutí nebo zpětném nasazení sběrného koše;
– při každém sejmutí nebo zpětném nasazení vychylovače bočního výhozu;
– před výškovým nastavením, když jej nelze provést z místa obsluhy.
26) Během pracovní činnosti udržujte bezpečnostní vzdálenost od otáčejícího se sekacího zařízení, vymezenou délkou rukojeti.
27) Před zastavením motoru uberte plyn. Po skončení pracovní činnosti zavřete přívod paliva podle pokynů uvedených v návodu.
28) UPOZORNĚNÍ – V případě zlomení nebo nehody během pracovní činnosti okamžitě zastavte motor a oddalte stroj, aby se zabránilo dalším škodám; v případě nehod s ublížením na zdraví třetím osobám okamžitě uveďte do praxe postupy první pomoci nejvhodnější pro danou situaci a obraťte se na zdravotní středisko ohledně potřebného ošetření. Odstraňte jakoukoli případnou suť, která by mohla způsobit škody a ublížení na zdraví osob nebo zvířat ponechaných bez dozoru.
29) UPOZORNĚNÍ – Úroveň hluku a vibrací uvedená v tomto návodu představuje maximální hodnotu použití stroje. Použití nevyváženého sekacího prvku, příliš vysoká rychlost pohybu a chybějící údržba výrazně ovlivňují akustické emise a vibrace. Proto je třeba přijmout preventivní opatření pro odstranění možných škod způsobených vysokým hlukem a namáháním v důsledku vibrací; zajistěte údržbu stroje, používejte chrániče sluchu a během pracovní činnosti dělejte přestávky.

D) ÚDRŽBA A SKLADOVÁNÍ

1) UPOZORNĚNÍ! – Před každým čištěním nebo údržbou stroje odpojte kabel svíčky a přečtěte si příslušné pokyny. Ve všech situacích, kde hrozí vašim rukám nebezpečí zranění, používejte vhodný oděv a pracovní rukavice.
2) UPOZORNĚNÍ! – Nikdy nepoužívejte stroj, který má opotřebované nebo poškozené součásti. Vadné nebo opotřebované součásti musí být nahrazeny a nikdy nesmí být opravovány. Používejte pouze originální náhradní díly: Použití neoriginálních a/nebo nesprávně namontovaných náhradních dílů může způsobit nehody nebo ublížení na zdraví osob a zbavuje Výrobce jakékoli povinnosti nebo odpovědnosti.
3) Všechny operace seřizování a údržby, které nejsou popsány v tomto návodu, musí být provedeny vaším Prodejcem nebo autorizovaným servisním střediskem, které disponuje potřebnými znalostmi a vybavením, potřebným pro správné provedení uvedených operací při současném dodržení původní bezpečnostní úrovně stroje. Operace prováděné u neautorizovaných organizací nebo operace prováděné nekvalifikovaným personálem způsobí propadnutí jakékoli formy záruky a jakékoli povinnosti nebo odpovědnosti Výrobce.
4) Po každém použití odpojte kabel svíčky a zkontrolujte případné škody.
5) Pravidelně kontrolujte utažení matic a šroubů, abyste si mohli být stále jisti bezpečným a funkčním stavem stroje. Pravidelná údržba je zásadou pro bezpečnost a pro zachování původní výkonnosti.
6) Pravidelně kontrolujte, zda jsou šrouby sekacího zařízení správně utažené.
7) Při manipulaci se sekacím zařízením, při jeho demontáži nebo zpětné montáži používejte pracovní rukavice.
8) Při ostření sekacího zařízení dbejte na jeho vyvážení. Všechny operace týkající se sekacího zařízení (demontáž, ostření, vyvažování, zpětná montáž a/nebo výměna) představují velice náročné práce, které vyžadují specifické znalosti a použití příslušných zařízení; z bezpečnostních důvodů je proto zapotřebí, aby byly pokaždé provedeny ve specializovaném středisku.
9) Během operací seřizování stroje věnujte pozornost tomu, abyste zabránili uvíznutí prstů mezi pohybujícím se sekacím zařízením a pevnými součástmi stroje.
10) Nedotýkejte se sekacího zařízení, pokud není odpojen kabel svíčky a dokud sekací zařízení není úplně zastaveno. Během zásahů na sekacím zařízení dávejte pozor na to, že sekací zařízení se může pohybovat, i když je kabel svíčky odpojen.
11) Pravidelně kontrolujte ochranný kryt bočního výhozu, ochranný kryt zadního výhozu nebo sběrný koš. V případě jejich poškození je vyměňte.
12) Poškozené výstražné štítky s pokyny a s varováními vyměňte za nové.
13) Stroj odkládejte na místo, které není přístupné dětem.
14) Neskladujte stroj s benzinem v nádrži v místnosti, ve které by benzinové výpary mohly dosáhnout plamene, jiskry nebo silného zdroje tepla.
15) Před umístěním stroje v jakémkoli prostředí nechte vychladnout motor.
16) Abyste snížili riziko požáru, očistěte před uskladněním motor, výfuk, prostor pro uložení akumulátoru a prostor pro skladování benzinu od zbytků trávy, listí a přebytečného maziva. Vyprázdněte sběrný koš a nenechávejte nádoby s posekanou trávou uvnitř místnosti.
17) Pro snížení rizika požáru pravidelně kontrolujte, zda nedochází k únikům oleje a/nebo paliva.
18) Je-li nutné vypustit palivovou nádrž, provádějte tuto operaci na otevřeném prostoru a při vychladlém motoru.

E) PŘEPRAVA A MANIPULACE

1) Při příležitosti každé manipulace se strojem, jeho zvedání, přepravě nebo naklánění je třeba:
– Používat silné pracovní rukavice;
– uchopit stroj v místech, která umožňují bezpečný úchop, a mít přitom na paměti hmotnost stroje a její rozložení;
– použít počet osob úměrný hmotnosti stroje a charakteristikám přepravního prostředku nebo místa, do kterého má být stroj umístěn nebo ze kterého má být odebrán;
– ujistit se, že při pohybu stroje nedochází k úniku benzinu, ke vzniku škod nebo zranění.
2) Během přepravy náležitě zajistěte stroj lany nebo řetězy.

G) OCHRANA ŽIVOTNÍHO PROSTŘEDÍ

1) Ochrana životního prostředí musí představovat významný a prioritní aspekt použití stroje ve prospěch občanského spolužití a prostředí, v němž žijeme. Vyvarujte se toho, abyste byli rušivým prvkem ve vztahu s vašimi sousedy.
2) Důkladně dodržujte místní normy pro likvidaci obalů, olejů, benzinu, filtrů, opotřebených součástí nebo jakéhokoli prvku se silným dopadem na životní prostředí; tyto odpadky nesmí být odhozeny do běžného odpadu, ale musí být odděleny a odevzdány do příslušných sběrných středisek, která zajistí recyklaci materiálů.
3) Důsledně dodržujte místní předpisy týkající se likvidace materiálu vzniklého sekáním.
4) Při vyřazení stroje z provozu jej nenechávejte volně v přírodě, ale obraťte se na sběrné středisko v souladu s platnými místními předpisy

SEZNÁMENÍ SE STROJEM

POPIS STROJE A JEHO POUŽITÍ

Tento stroj je zařízením pro práce na zahradě, konkrétně sekačkou se stojící obsluhou.
K hlavním součástem stroje patří motor, který uvádí do činnosti sekací zařízení uzavřené v ochranném krytu, kola a rukojeť.

Obsluha je schopna obsluhovat stroj a používat hlavní ovládací prvky tak, že se bude vždy držovat za rukojetí, tedy v bezpečné vzdálenosti od otáčejícího se sekacího zařízení. Vzdálení obsluhy od stroje způsobí zastavení motoru a sekacího zařízení v průběhu několika sekund.

Určené použití

Tento stroj byl navržen a vyroben pro sekání (a sběr) trávy v zahradách a na travnatých porostech, což se provádí v přítomnosti stojící obsluhy v rozsahu úměrném kapacitě sekání.
Přítomnost příslušenství nebo specifických zařízení umožňuje vyhnout se sběru posečené trávy nebo ji mulčovat s ukládáním posečené trávy na terén.

Druhy uživatelů

Tento stroj je určen k použití ze strany spotřebitelů, tedy neprofesionální obsluhy. Tento stroj je určen pro použití „domácími kutily".

Nevhodné použití

Jakékoli jiné použití, které se liší od výše uvedených použití, může být nebezpečné a může způsobit ublížení na zdraví osob a/nebo škody na majetku.
Do nevhodného použití patří (například, ale nejen):
– Převážení osob, dětí nebo zvířat na stroji;
– nechat se převážet strojem;
– používání stroje k tažení nebo tlačení nákladů;
– používání stroje pro sběr listí nebo sutě;
– používání stroje pro úpravu živých plotů nebo pro sečení netravnatých porostů;
– používání stroje více než jednou osobou;
– aktivace sekacího zařízení na úsecích bez travnatého porostu.

IDENTIFIKAČNÍ ŠTÍTEK A SOUČÁSTI STROJE (viz obrázky na str. ii)

1. Úroveň akustického výkonu
2. Označení shody CE
3. Rok výroby
4. Typ sekačky
5. Výrobní číslo
6. Název a adresa Výrobce
7. Kód Výrobku
8. Jmenovitý výkon a maximální rychlost činnosti motoru
9. Hmotnost v kg
11. Skříň
12. Motor
13. Sekací zařízení
14. Ochranný kryt zadního výhozu
15. Sběrný koš
16. Rukojeť
17. Akcelerátor
18. Páka brzdy motoru / sekacího zařízení
19. Páka zařazení náhonu

Okamžitě po zakoupení stroje si přepište identifikační čísla (3 - 4 - 5) na příslušná místa na poslední straně návodu.

Příklad prohlášení o shodě se nachází na předposlední straně návodu.

POPIS SYMBOLŮ UVEDENÝCH NA OVLÁDACÍCH PRVCÍCH (jsou-li součástí)

24. Zastavení motoru
25. Zařazený náhon

BEZPEČNOSTNÍ NAŘÍZENÍ - Vaše sekačka se musí používat opatrně. Za tímto účelem byly na stroj umístěny symboly, jejichž cílem je připomínat vám základní opatření související s použitím. Význam jednotlivých symbolů je následující. Dále vám doporučujeme, abyste si pozorně přečetli bezpečnostní pokyny uvedené v příslušné kapitole tohoto návodu.
Vyměňte poškozené nebo nečitelné štítky.

41. Upozornění: Před použitím stroje si přečtěte návod k použití.
42. Riziko vymrštění. Během použití zařízení udržujte osoby mimo pracovní prostor.
43. Riziko pořezání. Pohybující se sekací zařízení. Nevkládejte ruce ani nohy do prostoru uložení

sekacího zařízení. Před provedením jakéhokoli úkonu údržby nebo opravy odpojte konektor svíčky a přečtěte si příslušné pokyny.

44. Platí pouze pro sekačku s elektrickým motorem.

POKYNY PRO POUŽITÍ

Informace ohledně motoru a akumulátoru (je-li součástí) si přečtěte v příslušných návodech k použití.

POZNÁMKA - Vztah mezi odkazy uvedenými v textu a příslušnými obrázky (uvedenými na straně iii a na následujících stranách) je dán číslem, které předchází název každého odstavce.

1. UKONČENÍ MONTÁŽE

POZNÁMKA *Stroj může být dodán s některými již namontovanými součástmi.*

⚠ UPOZORNĚNÍ! ***Rozbalení a dokončení montáže musí být provedeno na rovné a pevné ploše s dostatečným prostorem pro manipulaci se strojem a s obaly a za použití vhodného nářadí.***
Likvidace obalů musí proběhnout v souladu s platnými místními předpisy.

1.1 Montáž rukojeti

Zasuňte do příslušných otvorů pravou (1) a levou (2) spodní část rukojeti a připevněte je šrouby (3) z výbavy.
Uvedeným způsobem připevněte horní část rukojeti (4) ke spodním částem prostřednictvím plastových matic (5) a šroubů z výbavy.
Zasuňte startovací lanko (6) do vedení (7) a zajistěte matici (8).
Lanovody ovládání připevněte pomocí pásků (9).

1.2 Montáž sběrného koše

Zasuňte rám (1) do plachtovinové části sběrného koše (2) a uchyťte všechny plastové profily (3) pomocí šroubováku tak, jak je znázorněno na obrázku.

1.3 Připojení akumulátoru

U modelů vybavených elektrickým startováním připojte kabel akumulátoru ke konektoru hlavní kabeláže sekačky.

2. POPIS OVLÁDACÍCH PRVKŮ

POZNÁMKA *Význam symbolů uvedených na ovládacích prvcích je vysvětlen na předchozích stranách.*

2.1 Páky brzdy motoru / sekacího zařízení

Brzda sekacího zařízení je ovládána pákou (1), která musí být během startování i během samotné činnosti sekačky přidržována u rukojeti.
Při uvolnění páky dojde k zastavení motoru.

DŮLEŽITÁ INF. *K zastavení sekacího zařízení musí dojít v průběhu několika málo sekund po uvolnění páky; v případě, že zaznamenáte prodloužení doby zastavení, okamžitě se obraťte na specializované středisko.*

2.2 Páka zařazení náhonu (je-li součástí)

U modelů s pohonem se pojezd sekačky vpřed zahajuje zatlačením páky (1) směrem k rukojeti.
K zastavení pojezdu sekačky dojde po uvolnění páky.
Startování motoru musí být vždy provedeno s vyřazeným náhonem.

2.3 Nastavení výšky sečení

Nastavení výšky sekání se provádí prostřednictvím příslušné páky (1).
OPERACI PROVEĎTE PŘI ZASTAVENÉM SEKACÍM ZAŘÍZENÍ.

3. SEČENÍ TRÁVY

POZNÁMKA *Tento stroj umožňuje provést sekání trávníku různými způsoby; před zahájením pracovní činnosti je vhodné připravit stroj podle toho, jak hodláte provést sekání.*
PROVEĎTE OPERACI PŘI VYPNUTÉM MOTORU.

3.1 Příprava pro sečení a sběr trávy do sběrného koše

Nadzvedněte ochranný kryt zadního výhozu (1) a správně uchyťte sběrný koš (2); postupujte přitom dle obrázku.

3.2 Startování motoru

Při startování postupujte dle pokynů uvedených v návodu k motoru, a to tak, že přitáhnete páku brzdy sekacího zařízení (1) k rukojeti sekačky a rázně potáhnete za rukojeť startovacího lanka (2).

3.3 Sečení trávy

Trávník bude mít lepší vzhled v případě, že bude vždy posečen do stejné výšky a střídavě ve dvou směrech.
Když je sběrný koš naplněný příliš, sběr trávy přestává být účinný a dochází ke změně hluku sekačky.
Pro sejmutí a vyprázdnění sběrného koše

- vypněte motor a vyčkejte na zastavení sekacího zařízení;
- nadzvedněte ochranný kryt zadního výhozu (2), uchopte rukojeť a sejměte sběrný koš, a to tak, že jej budete udržovat ve vzpřímené poloze.

Rady pro péči o trávník

Každý druh trávy se vyznačuje odlišnými vlastnostmi, a proto může být zapotřebí použít pro péči o trávník různé způsoby; pokaždé si přečtěte pokyny uvedené v baleních osiv, týkající se výšky sekání vzhledem k podmínkám růstu v dané oblasti.
Je třeba mít stále na paměti, že větší část trávy je složena ze stébla a jednoho nebo více listů. Při úplném odseknutí listů dojde k poškození trávníku a obnovení růstu bude mnohem obtížnější.
Všeobecně platí následující pokyny:

- příliš nízké sekání způsobuje vytrhávání a prořídnutí travnatého porostu, charakterizované „skvrnitým“ vzhledem;
- v létě musí být sečení vyšší, aby se zabránilo vysušení terénu;
- nesekejte mokrou trávu; mohlo by to způsobit snížení účinnosti sekacího zařízení následkem trávy, která se na něm zachytává, a vytrhávání travnatého porostu;
- v případě mimořádně vysoké trávy je vhodné provést první sekání s maximální dovolenou výškou stroje a po-

té provést druhé sekání až po dvou nebo třech dnech.

3.4 Ukončení pracovní činnosti

Po ukončení pracovní činnosti uvolněte páku (1) brzdy a odpojte konektor svíčky (2).
Před provedením jakéhokoli zásahu VYČKEJTE NA ZASTAVENÍ SEKACÍHO ZAŘÍZENÍ.

4. ŘÁDNÁ ÚDRŽBA

Sekačku skladujte na suchém místě.

DŮLEŽITÁ INF. *Pro dlouhodobé zajištění úrovně bezpečnosti a původní výkonnosti stroje je nezbytná pravidelná a důkladná údržba.*

Jakákoli operace seřizování nebo údržby musí být provedena při zastaveném motoru, s odpojeným kabelem svíčky.

1) Před každým zásahem čištění, údržby nebo seřizování stroje si nasaďte silné pracovní rukavice.
2) Po každém sečení důkladně umyjte stroj vodou; odstraňte zbytky trávy a bahna nahromaděné uvnitř skříně, aby se zabránilo jejich zaschnutí, které by mohlo ztížit následné startování.
3) V případě, že by bylo třeba zajistit přístup ke spodní části, nakloňte stroj výhradně na stranu uvedenou v návodu k motoru a postupujte dle uvedených pokynů.
4) Zabraňte rozlití benzinu na umělohmotné součásti motoru nebo stroje; zabráníte tak jejich poškození a v případě, že k vylití dojde, okamžitě očistěte každou stopu po rozlitém benzinu. Záruka se nevztahuje na poškození plastových součástí, které bylo způsobeno benzinem.

4.1 Údržba sekacího zařízení

Každý zásah na rotačním zařízení je vhodné nechat provést ve specializovaném středisku, které má k dispozici vhodnější výbavu.
Na tomto stroji je určeno použití sekacího zařízení vybaveného kódem uvedeným v tabulce na straně ii.
Vzhledem k vývoji výrobku by mohlo být uvedené sekací zařízení časem vyměněno za jiné s obdobnými vlastnostmi vzájemné zaměnitelnosti a bezpečné činnosti.
Proveďte zpětnou montáž sekacího zařízení (2) s kódem obráceným směrem k terénu podle postupu uvedeného na obrázku.

Dotáhněte centrální šroub (1) momentovým klíčem, nastaveným na 50 Nm.

5. DIAGNOSTIKA

Co je třeba dělat, když …	
Původ problému	Náprava
1. Benzinová sekačka nefunguje	
Chybí olej nebo benzin v motoru	Proveďte kontrolu hladin oleje a benzinu
Svíčka a filtr nejsou v dobrém stavu	Vyčistěte svíčku a filtr, které by se mohly znečistit, nebo je vyměňte
Ze sekačky nebyl na konci uplynulé sezony vyprázdněn benzin	Pravděpodobně došlo k zablokování plováku; nakloňte sekačku ze strany karburátoru
2. Posekaná tráva již není sbírána do sběrného koše	
Sekací zařízení utrpělo náraz	Proveďte nabroušení nebo výměnu sekacího zařízení Zkontrolujte, zda lopatky směrují trávu do sběrného koše
Vnitřek skříně je znečištěn	Vyčistěte vnitřek skříně, aby se usnadnilo odvádění trávy směrem do sběrného koše
3. Sekání trávy probíhá obtížně	
Sekací zařízení není v dobrém stavu	Proveďte nabroušení nebo výměnu sekacího zařízení
4. Stroj začíná neobvykle vibrovat	
Poškození nebo povolené součásti	Zastavte stroj a odpojte kabel svíčky Zkontrolujte případná poškození Zkontrolujte, zda některé součásti nejsou uvolněné, a dle potřeby je utáhněte Nechte provést kontroly, výměny nebo opravy ve specializovaném středisku

V případě výskytu jakékoli pochybnosti nebo problému se bez váhání obraťte na nejbližší středisko servisní služby nebo na vašeho Prodejce.

SK **UPOZORNENIE: PRED POUŽITÍM STROJA SI POZORNE PREČÍTAJTE TENTO NÁVOD. Uschovajte pre ďalšie použitie.**

BEZPEČNOSTNÉ POKYNY, ktoré je potrebné dôsledne dodržiavať

A) INŠTRUKTÁŽ

1) UPOZORNENIE! Pred použitím stroja si pozorne prečítajte tento návod. Oboznámte sa s ovládacími prvkami stroja a so správnym spôsobom jeho použitia. Naučte sa rýchlo zastaviť motor. Neuposlúchnutie upozornení a pokynov môže spôsobiť požiar a/alebo vážne ublíženie na zdraví. Uschovajte všetky upozornenia kvôli prípadnému neskoršiemu nahliadnutiu.
2) Nikdy nepripusťte, aby stroj používali deti alebo osoby, ktoré nie sú dokonale oboznámené s pokynmi na jeho použitie. Miestne zákony môžu určiť minimálny vek užívateľa.
3) Nikdy nepoužívajte kosačku, ak sú v blízkosti prítomné iné osoby, obzvlášť deti, alebo zvieratá.
4) Stroj nesmiete nikdy používať, ak ste unavený, ak sa necítite dobre, alebo v prípade, ak ste užili lieky, drogy, alkohol alebo iné látky znižujúce reflexy a pozornosť.
5) Pamätajte, že obsluha alebo užívateľ nesie zodpovednosť za nehody a nepredvídané udalosti voči iným osobám a ich majetku. Zhodnotenie možných rizík pri práci na zvolenom teréne patrí do zodpovednosti užívateľa, ktorý je tiež zodpovedný za prijatie všetkých dostupných opatrení na zabezpečenie vlastnej bezpečnosti a tiež bezpečnosti iných osôb, zvlášť na svahoch, nerovnom, klzkom a nestabilnom teréne.
6) V prípade, ak stroj postúpite alebo požičiate iným osobám, uistite sa, že sa užívateľ oboznámil s pokynmi na použitie, uvedené v tomto návode.

B) PRÍPRAVNÉ ÚKONY

1) Pri použití stroja vždy používajte odolnú pracovnú protišmykovú obuv a dlhé nohavice. Nepracujte bosí alebo v otvorených sandáloch. Nenoste retiazky, náramky a voľný odev s vlajúcimi časťami alebo odev so šnúrkami, a taktiež nenoste kravatu. Dlhé vlasy si zopnite. Vždy používajte chrániče sluchu.
2) Starostlivo skontrolujte celý pracovný priestor a odstráňte z neho všetko, čo by mohlo byť vymrštené strojom, alebo čo by mohlo poškodiť kosiaci mechanizmus a motor (kamene, konáre, železné drôty, kosti, atď.)
3) UPOZORNENIE: NEBEZPEČENSTVO! Benzín je vysoko horľavý.
– Palivo skladujte v príslušných nádobách;
– palivo doplňujte s použitím lievika, len vonku a počas tejto činnosti ani pri žiadnej manipulácii s palivom nefajčite;
– palivo doplňuje ešte pred naštartovaním motora; nepridávajte benzín alebo neotvárajte uzáver nádrže, keď je motor v činnosti, alebo keď je ešte teplý;
– ak dôjde k úniku benzínu, neštartujte motor, ale presuňte zariadenie z miesta, kde došlo k úniku paliva a zabráňte tak možnosti vzniku požiaru, kým sa rozliate palivo neodparí a pary sa nerozptýlia:
– Vždy nasaďte na pôvodné miesto a riadne dotiahnite uzáver nádrže a nádoby na benzín.
4) Poškodený tlmič výfuku je potrebné okamžite vymeniť.
5) Pred každým použitím stroj skontrolujte, pričom sa zamerajte na nasledujúce upozornenia:
– Skontrolujte vzhľad kosiaceho zariadenia a skontrolujte, či nie sú opotrebované alebo poškodené skrutky a kosiaca jednotka. Vymeňte ako celok poškodené alebo opotrebované kosiace zariadenie a skrutky, aby bolo zachované vyváženie. Prípadné opravy musia byť vykonané v špecializovanom stredisku
– Poistná páka sa musí pohybovať voľne, nenásilne a pri uvoľnení sa musí automaticky a rýchlo vrátiť do neutrálnej polohy, a zastaviť tak kosiace zariadenie
6) Pravidelne kontrolujte stav akumulátora (ak je súčasťou). V prípade poškodenia jeho plášťa, veka alebo svoriek ho vymeňte.
7) Pred zahájením pracovnej činnosti vždy namontujte ochranné kryty na výstupe (zberný kôš, ochranný kryt bočného vyhadzovania alebo ochranný kryt zadného vyhadzovania).

C) POČAS POUŽITIA

1) Neštartujte motor v uzatvorených priestoroch, kde vzniká nebezpečenstvo nahromadenia dymu, obsahujúceho oxid uhoľnatý. Štartovanie musí prebiehať na otvorenom a dobre vetranom priestore. Pamätajte vždy na to, že výfukové plyny sú jedovaté.
2) Pracujte len pri dennom svetle alebo pri dobrom umelom osvetlení, a v podmienkach dobrej viditeľnosti. Udržujte osoby, deti a zvieratá v dostatočnej vzdialenosti od pracovného priestoru.
3) Podľa možností sa vyhnite práci v čase, keď je tráva mokrá. Nepracujte za dažďa a v búrke. Nepoužívajte stroj v zlom počasí, hlavne v prípade pravdepodobného výskytu bleskov.
4) Na naklonenom svahu neustále kontrolujte stabilitu.
5) Nikdy nebehajte, ale kráčajte. Nedovoľte, aby vás kosačka ťahala.
6) Venujte mimoriadnu pozornosť pri priblížení sa k prekážkam, ktoré by mohli obmedzovať viditeľnosť.
7) Na svahu koste v priečnom smere a nikdy nie smerom nahor/nadol. Venujte veľkú pozornosť zmenám smeru a tiež tomu, aby kolesá nenarážali do prekážok (skaly, konáre, korene, atď.), ktoré by mohli spôsobiť bočné pokĺznutie alebo stratu kontroly nad strojom.
8) Stroj nesmie byť používaný na svahoch s vyšším sklonom ako 20°, a to bez ohľadu na smer jazdy.
9) Venujte maximálnu pozornosť priťahovaniu kosačky smerom k vám. Pred spätným chodom i počas neho sa presvedčte, či v ceste nestoja žiadne prekážky.
10) Zastavte kosiace zariadenie vždy, keď má byť kosačka naklonená kvôli preprave, pri prejazde nezatrávnených povrchov a pri presune z miesta či na miesto kosenia.
11) Pri použití stroja blízko pri ceste, dávajte pozor na premávku.
12) Nikdy nepoužívajte stroj, keď sú poškodené ochranné kryty, alebo keď je stroj bez zberného koša, ochranného krytu bočného vyhadzovania alebo ochranného krytu zadného vyhadzovania.
13) Venujte veľkú pozornosť koseniu v blízkosti zrázov, priekop alebo medzí.
14) Pri štartovaní motora buďte opatrní, postupujte podľa pokynov a udržujte nohy v dostatočnej vzdialenosti od súčastí kosiaceho ústrojenstva.
15) Nenakláňajte kosačku kvôli naštartovaniu. Štartujte na rovnej ploche, bez prekážok alebo vysokej trávy.

16) Nepribližujte ruky a nohy ku alebo pod otáčajúce sa časti. Stále sa zdržujte v dostatočnej vzdialenosti od výstupného otvoru.
17) Nedvíhajte alebo neprevážajte kosačku, ak je motor v chode.
18) Nevykonávajte neoprávnené zásahy do bezpečnostných zariadení, ani ich nevyradzujte z činnosti.
19) Nemeňte nastavenie motora a nedovoľte, aby dosiahol príliš vysoké otáčky.
20) Nedotýkajte sa častí motora, ktoré sa počas použitia ohrievajú. Hrozí riziko popálenia!
21) Pri modeloch s pohonom pred naštartovaním motora vyraďte náhon na kolesá.
22) Používajte len príslušenstvo schválené výrobcom stroja.
23) Nepoužívajte stroj keď príslušenstvo/nástroje nie sú namontované v určených miestach.
24) Vyraďte kosiace zariadenie, zastavte motor a odpojte napájací kábel (a uistite sa, že všetky pohybujúce sa časti sú úplne zastavené):
– Počas prepravy stroja;
– Ak ho nechávate bez dozoru. Pri modeloch s elektrickým štartovaním taktiež vytiahnite kľúč;
– pred odstraňovaním príčin zablokovania alebo pred uvoľnením upchatého vyhadzovacieho kanálu;
– pred kontrolou, čistením alebo prácou na stroji;
– po zásahu cudzieho predmetu. Pred opätovným použitím stroja skontrolujte rozsah prípadného poškodenia a vykonajte potrebné opravy.
25) Vyraďte kosiace zariadenie a zastavte motor:
– Pred doplňovaním paliva;
– Pri každom odložení alebo spätnom nasadení zberného koša;
– pri každom odložení alebo spätnom nasadení vychyľovača bočného vyhadzovania;
– pred výškovým nastavením, keď nemôže byť vykonané z miesta obsluhy.
26) Počas práce dodržujte bezpečnostnú vzdialenosť od otáčajúceho sa kosiaceho zariadenia, vymedzenú dĺžkou rukoväte.
27) Pred zastavením motora uberte plyn. Po ukončení práce zatvorte prívod paliva podľa pokynov uvedených v návode.
28) UPOZORNENIE – V prípade zlomenia alebo nehody počas pracovnej činnosti okamžite zastavte motor a oddiaľte stroj, aby sa zabránilo ďalším škodám; v prípade poranenia tretích osôb okamžite podajte vhodnú prvú pomoc a navštívte zdravotné Stredisko ohľadne potrebného ošetrenia. Odstráňte akúkoľvek sutinu, ktorá by mohla spôsobiť škody a poraniť osoby alebo zvieratá, ponechaných bez dozoru.
29) UPOZORNENIE – Úrovne hluku a vibrácií, uvedené v tomto návode, predstavujú maximálne hodnoty počas použitia stroja. Nevyvážené kosiace zariadenie, príliš vysoká rýchlosť pohybu a nedostatočná údržba výrazne ovplyvňujú akustické emisie a vibrácie. Preto je potrebné prijať preventívne opatrenia na odstránenie možných škôd, spôsobených vysokým hlukom a namáhaním v dôsledku vibrácií; vykonávajte pravidelnú údržbu stroja, používajte chrániče sluchu a popri pracovnej činnosti si doprajte oddych.

D) ÚDRŽBA A SKLADOVANIE

1) UPOZORNENIE! – Pred každým čistením alebo údržbou stroja vyberte kľúč zapaľovania a prečítajte si príslušné pokyny. Pri všetkých operáciách nebezpečných pre ruky, používajte vhodný odev a pracovné rukavice.
2) UPOZORNENIE! – Nikdy nepoužívajte stroj, ktorý má opotrebované alebo poškodené časti. Chybné alebo opotrebované časti musia byť nahradené a nikdy nesmú byť opravované. Používajte len originálne náhradné diely: Použitie neoriginálnych a/alebo nesprávne namontovaných náhradných dielov negatívne ovplyvní bezpečnosť stroja a môže spôsobiť nehody alebo ublíženie na zdraví, a zbavuje Výrobcu akejkoľvek povinnosti alebo zodpovednosti.
3) Všetky úkony údržby a nastavovania, ktoré nie sú popísané v tomto návode, musia byť vykonávané vaším Predajcom alebo Špecializovaným strediskom, ktoré disponuje potrebnými znalosťami a vybavením, potrebným na správne vykonanie uvedených úkonov, pri dodržaní pôvodnej bezpečnostnej úrovne stroja. Úkony vykonávané v neautorizovaných dielňach alebo úkony vykonávané nekvalifikovaným personálom budú mať za následok ukončenie platnosti Záruky a zrušenie akejkoľvek povinnosti alebo zodpovednosti Výrobcu.
4) Po každom použití odpojte káble sviečky a skontrolujte prípadné škody.
5) Pravidelne kontrolujte dotiahnutie skrutiek a matíc, aby ste si mohli byť stále istí bezpečnou činnosťou stroja. Pravidelná údržba je základ pre bezpečnosť a pre zachovanie pôvodných vlastností.
6) Pravidelne kontrolujte, či sú skrutky kosiaceho zariadenia správne dotiahnuté.
7) Pri manipulácii s kosiacim zariadením, pri jeho demontáži alebo spätnej montáži používajte pracovné rukavice.
8) Pri brúsení kosiaceho zariadenia dbajte na jeho vyváženie. Všetky úkony, týkajúce sa kosiaceho zariadenia (demontáž, ostrenie, vyváženie, spätná montáž a/alebo výmena) predstavujú veľmi náročné práce, ktoré vyžadujú špecifické znalosti a použitie vhodného náradia; z bezpečnostných dôvodov je preto potrebné, aby boli vždy vykonané v špecializovanom stredisku.
9) Počas nastavovania stroja si dávajte pozor, aby vám neuviazli prsty medzi pohybujúce sa kosiace zariadenie a pevné časti stroja.
10) Nedotýkajte sa kosiaceho zariadenia, kým nie je odpojený kábel sviečky a kým kosiace zariadenie nie je úplne zastavené. Počas údržby kosiaceho zariadenia majte na pamäti, že kosiace zariadenie sa môže pohybovať, aj keď je kábel sviečky odpojený.
11) Pravidelne kontrolujte ochranný kryt bočného vyhadzovania, ochranný kryt zadného vyhadzovania alebo zberný kôš. V prípade poškodenia ich vymeňte.
12) Poškodené výstražné štítky s pokynmi a varovaniami vymeňte za nové.
13) Stroj odkladajte na miesto, ktoré nie je prístupné deťom.
14) Neskladujte stroj s benzínom v nádržke v miestnosti, kde by sa benzínové výpary mohli vznietiť od plameňa, iskier alebo silného zdroja tepla.
15) Pred umiestnením stroja v akomkoľvek priestore nechajte motor vychladnúť.
16) Aby ste znížili riziko požiaru, očistite pred uskladnením motor, výfuk, priestor pre uloženie akumulátora a priestor na skladovanie benzínu od zvyškov trávy, listov a prebytočného maziva. Vyprázdnite zberný kôš a nádoby s trávou nenechávajte vo vnútri miestnosti.
17) Pre zníženie rizika požiaru pravidelne kontrolujte, či nedochádza k únikom oleja a/alebo paliva.
18) Ak je potrebné vyprázdniť nádrž, tento úkon vykonávajte vždy vonku a keď je motor studený.

E) PREPRAVA A MANIPULÁCIA

1) Pri každej manipulácii so strojom, pri jeho dvíhaní, preprave alebo nakláňaní je potrebné:
– Použiť hrubé pracovné rukavice;
– uchopiť stroj v miestach, ktoré umožňujú bezpečné uchopenie a mať pritom na pamäti jeho hmotnosť a jej rozloženie;
– požiadať potrebné množstvo osôb, odpovedajúce hmotnosti stroja a vlastnostiam dopravného prostriedku alebo miesta, na ktorom dochádza k jeho umiestneniu alebo dvíhaniu.
– Uistiť sa, že pri pohybe stroja nedochádza k úniku benzínu, ku vzniku škôd alebo k zraneniu.
2) Počas prepravy náležite zaistite stroj lanami alebo reťazami.

F) OCHRANA ŽIVOTNÉHO PROSTREDIA

1) Ochrana životného prostredia musí predstavovať významný a prioritný aspekt použitia stroja, v prospech civilného občianskeho spolunažívania a prostredia, v ktorom žijeme. Dbajte na to, aby ste používaní stroja nerušili vašich susedov.
2) Dôkladne dodržujte miestne normy pre likvidáciu obalov, olejov, benzínu, filtrov, opotrebovaných súčastí alebo akýchkoľvek látok so silným dopadom na životné prostredie; tieto odpadky nesmú byť odhodené do bežného odpadu, ale musia byť separované a odovzdané do príslušných zberných stredísk, ktoré zabezpečia recykláciu materiálov.
3) Dôsledne dodržujte miestne predpisy, týkajúce sa materiálu vzniknutého kosením.
4) Pri vyraďovaní stroja z prevádzky ho nenechávajte voľne v prírode, ale obráťte sa na zberné stredisko v súlade s platnými miestnymi predpismi

OBOZNÁMENIE SA SO STROJOM

POPIS STROJA A JEHO POUŽITIE

Tento stroj je určený pre práce v záhrade a konkrétne sa jedná o kosačku so stojacou obsluhou.
K hlavným častiam stroja patrí motor, ktorý uvádza do činnosti kosiace zariadenie uložené v ochrannom kryte, kolesá a rukoväť.

Obsluha je schopná obsluhovať stroj a používať hlavné ovládacie prvky tak, že sa bude vždy zdržiavať za rukoväťou, a tak bude vždy v bezpečnej vzdialenosti od otáčajúceho sa kosiaceho zariadenia. Ak sa obsluha od stroja vzdiali, motor a kosiace zariadenie sa zastavia priebehu niekoľkých sekúnd.

Určené použitie

Tento stroj bol navrhnutý a vyrobený pre kosenie (a zber) trávy v záhradách a na trávnatých porastoch, vykonávané stojacou obsluhou, v rozsahu úmernom kapacite kosenia.
Pomocou príslušenstva alebo špecifických zariadení je umožnené, aby tráva nebola zozbieraná, prípadne môže byť mulčovaná a uložená na terén.

Druh užívateľov

Tento stroj je určený na pre spotrebiteľov – neprofesionálnych užívateľov. Tento stroj je určený pre „domácich majstrov".

Nevhodné použitie

Akékoľvek iné použitie, ako je uvedené vyššie, môže byť nebezpečné a môže spôsobiť ublíženie na zdraví osôb a/alebo škody na majetku. Za nevhodné použitie sa považuje (napríklad, ale nielen):
– Prepravovanie osôb, detí alebo zvierat;
– prevážanie sa na stroji;
– používanie stroja na ťahanie alebo tlačenie nákladov;
– používanie stroja na zber lístia alebo sutiny;
– používanie stroja na úpravu živých plotov alebo na kosenie netrávnatých porastov;
– používanie stroja viac ako jednou osobou;
– uvedenie kosiaceho zariadenia do činnosti na miestach bez trávnatého porastu.

IDENTIFIKAČNÝ ŠTÍTOK A ČASTI STROJA (viď obrázky na str. ii)

1. Úroveň akustického výkonu
2. Označenie zhody CE
3. Rok výroby
4. Typ kosačky
5. Výrobné číslo
6. Názov a adresa Výrobcu
7. Kód Výrobku
8. Menovitý výkon a maximálna rýchlosť činnosti motora
9. Hmotnosť v kg
11. Skriňa
12. Motor
13. Kosiace zariadenie
14. Ochranný kryt zadného vyhadzovania
15. Zberný kôš
16. Rukoväť
17. Akcelerátor
18. Páka brzdy motora / kosiace zariadenie
19. Páka pre zaradenie náhonu

Bezprostredne po zakúpení stroja si zapíšte identifikačné čísla (3 - 4 - 5) na príslušné miesto na poslednej strane návodu.

Príklad vyhlásenia o zhode sa nachádza na predposlednej strane návodu.

POPIS SYMBOLOV UVEDENÝCH NA OVLÁDACÍCH PRVKOCH (ak sú súčasťou)

24. Zastavenie motora
25. Zaradený náhon

BEZPEČNOSTNÉ NARIADENIA - Vaša kosačka musí byť používaná bezpečným spôsobom. Za týmto účelom boli na stroji umiestnené symboly, ktoré vás majú upozorniť na základné opatrenia, spojené s jeho použitím. Význam jednotlivých symbolov je nasledujúci. Ďalej vám odporúčame pozorne si prečítať bezpečnostné pokyny uvedené v príslušnej kapitole tohto návodu.
Vymeňte poškodené alebo nečitateľné štítky.

41. Upozornenie: Pred použitím stroja si prečítajte návod na použitie.

42. Riziko vymrštenia. Počas použitia zariadenia sa musia nepovolané osoby zdržiavať mimo pracovného priestoru.
43. Riziko porezania. Pohybujúce sa kosiace zariadenie. Nevkladajte nikdy ruky ani nohy do priestoru uloženia kosiaceho zariadenia. Pred akoukoľvek údržbou alebo opravou odpojte konektor zapaľovacej sviečky a prečítajte si príslušné pokyny.
44. Platí len pre kosačky s elektrickým motorom.

POKYNY PRE POUŽITIE

Informácie ohľadne motora a akumulátora (ak je súčasťou) si prečítajte v príslušných návodoch na použitie.

POZNÁMKA - Vzťah medzi odkazmi uvedenými v texte a príslušnými obrázkami (uvedenými na strane iii a na nasledujúcich stranách) je daný číslom pred názvom každého odseku.

1. UKONČENIE MONTÁŽE

POZNÁMKA *Stroj môže byť dodaný s niektorými časťami už namontovanými.*

⚠ UPOZORNENIE! ***Stroj musí byť rozbalený a zmontovaný na rovnej a pevnej ploche, s dostatočným priestorom pre manipuláciu so strojom a s obalmi a taktiež s ohľadom na použité náradie.***
Obaly musia byť zlikvidované v súlade s platnými miestnymi predpismi.

1.1 Montáž rukoväte

Zasuňte do príslušných otvorov pravú (1) a ľavú (2) spodnú časť rukoväte a pripevnite ich skrutkami (3) z výbavy.
Upevnite vrchnú časť rukoväte (4) k spodným častiam pomocou držadiel (5) a skrutiek z príslušenstva, naznačeným spôsobom.
Zasuňte štartovacie lanko (6) do vedenia (7) a zaistite maticou (8).
Upevnite ovládacie lanká s použitím sťahovacích pások (9).

1.2 Montáž zberného koša

Zasuňte rám (1) do plachtovinovej časti zberného koša (2) a uchyťte všetky plastové profily (3) pomocou skrutkovača tak, ako je to znázornené na obrázku.

1.3 Pripojenie akumulátora

Pri modeloch s elektrickým štartovaním pripojte kábel akumulátora ku konektoru hlavného rozvodu elektroinštalácie kosačky.

2. POPIS OVLÁDACÍCH PRVKOV

POZNÁMKA *Význam symbolov, uvedených na ovládacích prvkoch, je vysvetlený na predchádzajúcich stranách.*

2.1 Páka brzdy motora / kosiace zariadenie

Brzda kosiaceho zariadenia je ovládaná pákou (1), ktorá musí byť počas štartovania a počas činnosti kosačky pridržiavaná k rukoväti.
Pri uvoľnení páky dôjde k zastaveniu motora.

DÔLEŽITÁ INF. *K zastaveniu kosiaceho zariadenia musí dôjsť v priebehu niekoľkých málo sekúnd po uvoľnení páky; ak zastavenie trvá príliš dlho, okamžite sa obráťte na Špecializované stredisko.*

2.2 Páka pre zaradenie náhonu (ak je súčasťou)

Pri modeloch s pohonom sa pohyb kosačky dopredu zahajuje posunutím páky (1) smerom k rukoväti.
Kosačka sa zastaví po uvoľnení páky.
Štartovanie motora musí byť vykonané vždy s vyradeným náhonom.

2.3 Nastavenie výšky kosenia

Výška kosenia sa nastavuje prostredníctvom príslušnej páky (1).
VYKONAJTE UVEDENÝ ÚKON PRI ZASTAVENOM KOSIACOM ZARIADENÍ.

3. KOSENIE TRÁVY

POZNÁMKA *Tento stroj umožňuje kosenie trávnikov rôznymi spôsobmi; pred zahájením pracovnej činnosti je vhodné pripraviť stroj podľa toho, aký spôsob kosenia chcete použiť.*
VYKONAJTE UVEDENÝ ÚKON PRI VYPNUTOM MOTORE.

3.1 Príprava na kosenie a zber trávy do zberného koša

Nadvihnite ochranný kryt zadného vyhadzovania (1) a správne pripevnite zberný kôš (2), spôsobom naznačeným na obrázku.

3.2 Štartovanie motora

Pri štartovaní sa riaďte pokynmi uvedenými v návode na použitie motora. Pritiahnite páku brzdy kosiaceho zariadenia (1) smerom k rukoväti a rázne potiahnite za rukoväť štartovacieho lanka (2).

3.3 Kosenie trávy

Vzhľad trávnika sa vylepší, ak bude pri každom prechode kosený na rovnakú výšku a striedavo v dvoch smeroch.

Keď je zberný kôš naplnený príliš, účinnosť zberu trávy klesá a hlučnosť kosačky sa zvyšuje.
Zložte a vyprázdnite zberný kôš a potom
– vypnite motor a vyčkajte na zastavenie kosiaceho zariadenia
– nadvihnite ochranný kryt zadného vyhadzovania, uchopte rukoväť a zložte zberný kôš tak, že ho budete držať vo vzpriamenej polohe.

Rady pre starostlivosť o trávnik

Každý druh trávy sa vyznačuje inými vlastnosťami, a preto je potrebné starať sa o trávnik rôznymi spôsobmi; vždy si prečítajte pokyny uvedené v baleniach osív, týkajúce sa výšky kosenia vzhľadom k podmienkam rastu v danej oblasti.
Je potrebné mať neustále na pamäti, že väčšia časť trávy sa skladá zo stebla a jedného alebo viacerých listov. Pri úplnom odseknutí listov dôjde k poškodeniu trávnika a obnovenie rastu bude oveľa náročnejšie.
Vo všeobecnosti platia nasledujúce pokyny:
– Príliš nízke kosenie spôsobuje vytrhávanie a prerieďdenie trávnatého porastu, charakteristické „škvrnitým“ vzhľadom;
– v lete musí byť kosenie vyššie, aby sa zabránilo vysu-

šeniu terénu;
– nekoste mokrú trávu; mohlo by to spôsobiť zníženie účinnosti následkom zachytávania trávy na kosiacom zariadení a vytrhávania trávnatého porastu;
– v prípade príliš vysokej trávy je vhodné najprv kosiť s maximálnou dovolenou výškou stroja a potom kosiť až po dvoch alebo troch dňoch.

3.4 Ukončenie práce

Po ukončení pracovnej činnosti uvoľnite páku (1) brzdy a odpojte konektor sviečky (2).
Pred vykonaním akéhokoľvek zásahu VYČKAJTE NA ZASTAVENIE KOSIACEHO ZARIADENIA.

4. RIADNA ÚDRŽBA

Kosačku skladujte na suchom mieste.

DÔLEŽITÁ INF. *Pravidelná a dôsledná údržba je nevyhnutným predpokladom dlhodobého udržovania pôvodnej bezpečnostnej úrovne a vlastností stroja.*

Akékoľvek nastavovanie alebo údržba musí byť vykonaná pri zastavenom motore, s odpojeným káblom sviečky.

1) Pred akýmkoľvek zásahom v rámci čistenia, údržby alebo nastavovania stroja, si natiahnite hrubé pracovné rukavice.
2) Po každom kosení dôkladne umyte stroj vodou; odstráňte zvyšky trávy a bahna zachytené vo vnútri podvozku, aby ste zabránili ich uschnutiu, ktoré by mohlo sťažiť prípadné následné štartovanie.
3) V prípade potreby zasahovania do spodnej časti, nakloňte stroj výhradne na stranu vyznačenú v návode na použitie motora, pričom dodržujte príslušné pokyny.
4) Zabráňte rozliatiu benzínu na plastové súčasti motora alebo stroja s cieľom zabrániť ich poškodeniu, a v prípade, že k tomu dôjde, okamžite očistite každú stopu po rozliatom benzíne. Záruka sa nevzťahuje na poškodenie plastových častí spôsobené benzínom.

4.1 Údržba kosiaceho zariadenia

Každý úkon na kosiacom zariadení je vhodné prenechať pracovníkom Špecializovaného strediska, ktoré má k dispozícii vhodnejšiu výbavu.
Na tomto stroji je potrebné použiť kosiace zariadenie označené kódom uvedeným v tabuľke na strane ii.
Vzhľadom na vývoj výrobku sa môže stať, že vyššie uvedené kosiace zariadenie bude časom nahradené iným, s obdobnými parametrami, mierou bezpečnosti a s možnosťou zameniteľnosti.
Namontujte späť kosiace zariadenie (2) s kódom obrátenými smerom k terénu, podľa postupu uvedeného na obrázku.
Dotiahnite centrálnu skrutku (1) momentovým kľúčom nastaveným na hodnotu 50 Nm.

5. DIAGNOSTIKA

Čo je potrebné robiť, keď...	
Pôvod problému	Korekcia
1. Benzínová kosačka nefunguje	
Chýba olej alebo benzín v motore	Skontrolujte hladiny oleja a benzínu
Sviečka a filter nie sú v dobrom stave	Vyčistite sviečku a filter, ktoré môžu byť znečistené, alebo ich vymeňte
Z kosačky nebol na konci uplynulej sezóny vyprázdnený benzín	Pravdepodobne došlo k zablokovaniu plaváka; nakloňte kosačku zo strany karburátora
2. Posekaná tráva už nie je zachytávaná do zberného koša	
Kosiace zariadenie narazilo do prekážky	Nabrúste alebo vymeňte kosiace zariadenie. Skontrolujte, či lopatky odvádzajú trávu do zberného koša
Vnútro skrine je znečistené	Vyčistite vnútro skrine kvôli ľahšiemu odvádzaniu trávy smerom do zberného koša
3. Kosenie trávy prebieha s ťažkosťami	
Kosiace zariadenie nie je v dobrom stave	Nabrúste alebo vymeňte kosiace zariadenie
4. Stroj začína vibrovať neobvyklým spôsobom	
Poškodené alebo povolené súčasti	Zastavte stroj a odpojte kábel sviečky Skontrolujte, či nie je poškodený Skontrolujte, či niektoré súčasti nie sú uvoľnené a podľa potreby ich dotiahnite Nechajte stroj skontrolovať, opraviť, príp. dajte vymeniť poškodené časti v Špecializovanom stredisku

V prípade akejkoľvek pochybnosti alebo problému, obráťte sa na najbližšie stredisko servisnej služby alebo na vášho predajcu.

DICHIARAZIONE CE DI CONFORMITÁ

(Direttiva Macchine 2006/42/CE, Allegato II, parte A)

1. **La Società**: GGP Italy S.p.A. – Via del Lavoro, 6 – 31033 Castelfranco Veneto (TV) – Italy

2. Dichiara sotto la propria responsabilità, che la macchina: Tosaerba con conducente a piedi / taglio erba

   a) Tipo / Modello Base

   b) Modello commerciale

   c) Anno di costruzione

   d) Matricola

   e) Motore a scoppio

3. É conforme alle specifiche delle direttive:

   - MD: 2006/42/EC
     f) Ente Certificatore
     g) Esame CE del tipo:
   - OND: 2000/14/EC, ANNEX VI - 2005/88/EC
     D. Lgs. 262/2002, ANNEX VI, proc. 1 (Italy)
     f) Ente Certificatore:
   - EMCD: 2004/108/EC

4. Riferimento alle Norme armonizzate:

   EN ISO 5395-1:2013
   EN ISO 5395-2:2013

i) Livello di potenza sonora misurato dB(A)
j) Livello di potenza sonora garantito dB(A)
k) Ampiezza di taglio cm

q) Persona autorizzata a costituire il FascicoloTecnico: GGP ITALY S.p.A.
Via delLavoro, 6
31033 Castelfranco Veneto (TV) - Italia

r) Castelfranco V.to, 00.00.2014

Vice Presidente R&D &Quality
Ing. Raimondo Hippoliti

FR

Déclaration CE de Conformité
(Directive Machines 2006/42/CE, Annexe II, partie A)
1. La Société
2. Déclare sous sa propre responsabilité que la machine :
Tondeuse à gazon à conducteur a pied / coupe du gazon
a) Type / Modèle de Base
b) Modèle commercial
c) Année de construction
d) Série
e) Moteur: moteur essence
3. Est conforme aux prescriptions des directives :
f) Organisme de certification
g) Examen CE du Type
4. Renvoi aux Normes harmonisées
i) Niveau de puissance sonore mesuré
j) Niveau de puissance sonore garanti
k) Largeur de coupe
q) Personne habilitée à établir le Dossier Technique
Technique :
r) Lieu et Date

EN

EC Declaration of Conformity
(Machine Directive 2006/42/EC, Annex II, part A)
1. The Company
2. Declares under its own responsibility that the machine:
Pedestrian controlled lawn mower / Grass cutting
a) Type / Base Model
b) Commercial model
c) Year of manufacture
d) Serial number
e) Motor: petrol
3. Conforms to directive specifications:
f) Certifying body
g) EC examination of Type
4. Reference to harmonised Standards
i) Sound power level measured
i) Sound power level guaranteed
k) Range of cut
q) Person authorised to create the Technical Folder:
r) Place and Date

DE

EG-Konformitätserklärung
(Maschinenrichtlinie 2006/42/EG, Anhang II, Teil A)
1. Die Gesellschaft
2. Erklärt auf eigene Verantwortung, dass die Maschine:
Handgeführter Rasenmäher / Rasenschnitt
a) Typ / Basismodell
b) Handelsmodell
c) Baujahr
d) Seriennummer
e) Motor: Verbrennungsmotor
3. Den Anforderungen der folgenden Richtlinien entspricht:
f) Zertifizierungsstelle
g) EG-Baumusterprüfung
4. Bezugnahme auf die harmonisierten Normen
i) Gemessener Schallleistungspegel
j) Garantierter Schallleistungspegel
k) Schnittbreite
q) Zur Verfassung der technischen Unterlagen befugte Person:
r) Ort und Datum

NL

EG-verklaring van overeenstemming
(Richtlijn Machines 2006/42/CE, Bijlage II, deel A)
1. Het bedrijf
2. Verklaart onder zijn eigen verantwoordelijkheid dat de machine:
Lopend bediende grasmaaier / grasmaaier
a) Type / Basismodel
b) Handelsmodel
c) Bouwjaar
d) Serienummer
e) Motor: benzinemotor
3. Voldoet aan de specificaties van de richtlijnen:
f) Certificatie-instituut
g) EG-onderzoek van het Type
4. Verwijzing naar de Geharmoniseerde normen
i) Gemeten niveau van geluidsvermogen
j) Gegarandeerd niveau van geluidsvermogen
k) Snijbreedte
q) Bevoegd persoon voor het opstellen van het Technisch Dossier
r) Plaats en Datum

ES

Declaración de Conformidad CE
(Directiva Máquinas 2006/42/CE, Anexo II, parte A)
1. La Empresa
2. Declara bajo su propia responsabilidad que la máquina:
Cortadora de pasto con operador de pie / corte hierba
a) Tipo / Modelo Base
b) Modelo comercial
c) Año de fabricación
d) Matrícula
e) Motor: motor de explosión
3. Cumple con las especificaciones de las directivas:
f) Ente certificador
g) Examen CE del Tipo
4. Referencia a las Normas armonizadas
i) Nivel de potencia sonora medido
j) Nivel de potencia sonora garantizado
k) Amplitud de corte
q) Persona autorizada a realizar el Manual Técnico:
r) Lugar y Fecha

PT

Declaração CE de Conformidade
(Diretiva de Máquinas 2006/42/CE, Anexo II, parte A)
1. A Empresa
2. Declara sob a própria responsabilidade que a máquina:
Corta-relvas para operador apeado / corte da relva
a) Tipo / Modelo Base
b) Modelo comercial
c) Ano de fabricação
d) Matrícula
e) Motor: motor a explosão
3. É conforme às especificações das diretivas:
f) Órgão certificador
g) Exame CE do Tipo
4. Referência às Normas harmonizadas
i) Nível medido de potência sonora
j) Nível garantido de potência sonora
k) Amplitude de corte
q) Pessoa autorizada a elaborar o Caderno Técnico
r) Local e Data

EL

ΕΚ-Δήλωση συμμόρφωσης
(Οδηγία Μηχανών 2006/42/CE, Παράρτημα II, μέρος A)
1. Η Εταιρία
2. Δηλώνει υπεύθυνα ότι η μηχανή:
Χλοοκοπτική μηχανή με όρθιο χειριστή / κοπή της χλόης
a) Τύπος / Βασικό Μοντέλο
b) Εμπορικό Μοντέλο
c) Έτος κατασκευής
d) Αριθμός μητρώου
e) Κινητήρας: κινητήρας εσωτερικής ανάφλεξης
3. Συμμορφώνεται με τις προδιαγραφές της οδηγίας:
f) Οργανισμός πιστοποίησης
g) Εξέταση CE του Τύπου
4. Αναφορά στους Κανονισμούς εναρ[illegible]νισης
i) Στάθμη μέτρησης ακουστικής ι[illegible]
j) Στάθμη εγγυημένης ακουστικής [illegible]
k) Εύρος κοπής
q) Εξουσιοδοτημένο[illegible] για την κα[illegible]
του Τεχνικού Φ[illegible]
r) Τόπος κα[illegible]

TR

AT Uygunluk Beyanı
(2006/42/CE Makine Direktifi, Ek II, bölüm A)
1. Şirket
2. Şahsi sorumluluğu altında aşağıdaki makinenin:
Ayak kumandalı çim biçme makinesi / çim kesimi
a) Tip / Standart model
b) Ticari model
c) İmalat yılı
d) Sicil numa[illegible]
e) Motor[illegible]otor
3. Aşa[illegible]ktiflerin özellikl[illegible]ine uygun
olduğu[illegible]n etmektedir[illegible]
f) Sertifi[illegible]n kuru[illegible]
g) ... Tipi [illegible]
4. Harmoni[illegible]tif
i) Ölçülen se[illegible]yesi
j) Garanti edil[illegible]üç seviyesi
k) Kesim genişl[illegible]
q) Teknik Dosya[illegible]rmay[illegible]
r) Yer ve Tarih

MK

Декларација за усогласеност со ЕУ
(Директива за машини 2006/42/CE, Анекс II, дел A)
1. Компанијата
2. изјавува со целосна лична одговорност дека следната машина:
Тревокосачка со оператор на нозе / косење трева
а) Тип / основен модел
б) комерцијален модел
в) година на производство
г) етикета
д) мотор: мотор со согорување
3. Усогласено со спецификациите според директивите:
ѓ) тело за сертификација
е) тест CE за типот
4. Референци за усогласени нормативи
з) измерено ниво на звучна моќност
ѕ) Ниво на гарантирана звучна моќност
и) обем на сечење
н) овластено лице за составување на Техничката брошура
њ) место и датум

EXAMPLE

NO

EF- Samsvarserklæring
(Maskindirektiv 2006/42/EF, Vedlegg II, del A)
1. Firmaet
2. Erklærer på eget ansvar at maskinen:
Håndført gressklipper/ gressklipping
a) Type / Modell
b) Handelsnavn
c) Produksjonsår
d) Serienummer
e) Motor: forbrenningsmotor
3. Oppfyller kravene i direktivene:
f) Sertifiseringsorgan
g) EF-typeprøving
4. Henvisning til harmoniserte standarder
i) Målt lydeffektnivå
j) Garantert lydeffektnivå
k) Klippebredde
q) Person som har fullmakt til å utferdige teknisk dokumentasjon:
r) Sted og dato

SV

EG-försäkran om överensstän[illegible]se
(Maskindirektiv 2006/42//E[illegible] la)
1. Företaget
2. Försäkrar på e[illegible]svar att ma[illegible]
Förarledd gr[illegible] gräsklippning
a) Typ / [illegible]
b) P[illegible]
[illegible]gsår
[illegible]ummer
e[illegible] förbränni[illegible]
3. [illegible]stäm[illegible]reskrifterna i
dire[illegible]
f) An[illegible]
g) EG [illegible]ennande
4. Refer[illegible]harmoniserade[illegible]der
i) Uppmä[illegible]fektnivå
j) Garante[illegible]ffe[illegible]
k) Klippbred[illegible]
q) Auktoriser[illegible]or upprättandet av den tekniska dokum[illegible]tionen:
r) Ort och datum

DA

EF-overensst[illegible]g
(Maskindirekt[illegible] bilag II, d[illegible]
1. Firmaet
2. Erklærer på [illegible]svar, at maskinen:
Plæneklipper b[illegible]f gående personer /
[illegible]ning af græs[illegible]
[illegible]/ Model
[illegible]tegnelse
c) [illegible]gsår
d) Seri[illegible]ummer
e) Motor: forbrændingsmotor
3. Er i overensstemmelse med specifikationerne ifølge direktiverne:
f) Certificeringsorgan
g) EF-typeafprøvning
4. Henvisning til harmoniserede standarder
i) Målt lydeffektniveau
j) Garanteret lydeffektniveau
k) Klippebredde
q) Person, der har bemyndigelse til at udarbejde det tekniske dossier:
r) Sted og dato

FI

EY-VAATIMUSTENMUKAISUUSVAKUUTUS
(Konedirektiivi 2006/42/EY, Liite II, osa A)
1. Yritys
2. Vakuuttaa omalla vastuullaan, että kone:
Kävellen ohjattava ruohonleikkuri/ ruohonleikkuu
a) Tyyppi / Perusmalli
b) Myyntimalli
c) Valmistusvuosi
d) Sarjanumero
e) Moottori : räjähdysmoottori
3. On yhdenmukainen seuraavien direktiivien asettamien vaatimusten kanssa:
f) Sertifiointiyritys
g) EY-tyyppitarkastus
4. Viittaus harmonisoituihin standardeihin
i) Mitattu äänitehotaso
j) Taattu äänitehotaso
k) Leikkuuleveys
q) Teknisten asiakirjojen laatimiseen valtuutettu henkilö:
r) Paikka ja päivämäärä

CS

ES – Prohlášení o shodě
(Směrnice o Strojních zařízeních 2006/42/ES, Příloha II, část A)
1. Společnost
2. Prohlašuje na vlastní odpovědnost, že stroj:
Sekačka se stojící obsluhou / sekačka na trávu
a) Typ / Základní model
b) Obchodní model
c) Rok výroby
d) Výrobní číslo
e) Motor: spalovací motor
3. Je ve shodě s nařízeními směrnic:
f) Certifikační orgán
g) ES zkouška Typu
4. Odkazy na Harmonizované normy
i) Naměřená úroveň akustického výkonu
i) Zaručená úroveň akustického výkonu
k) Šířka řezání
q) Osoba autorizovaná pro vytvoření Technického spisu:
r) Místo a Datum

PL

Deklaracja zgodności WE
(Dyrektywa maszynowa 2006/42/WE, Załącznik II, część A)
1. Spółka
2. Oświadcza na własną odpowiedzialność, że maszyna:
Kosiarka prowadzona przez operatora pieszego / cięcie trawy
a) Typ / Model podstawowy
b) Model komercyjny
c) Rok produkcji
d) Numer seryjny
e) Silnik: silnik o zapłonie iskrowym
3. Spełnia podstawowe wymogi następujących Dyrektyw:
f) Jednostka certyfikująca
g) Badanie typu WE
4. Odniesienie do Norm zharmonizowanych
i) Zmierzony poziom mocy akustycznej
j) Gwarantowany poziom mocy akustycznej
k) Szerokość cięcia
q) Osoba upoważniona do zredagowania Dokumentacji technicznej:
r) Miejscowość i data

HU

EK-megfelelőségi nyilatkozata
(2006/42/EK gépirányelv, II. melléklet "A" rész)
1. Alulírott Vállalat
2. Felelősségének teljes tudatában kijelenti, hogy az alábbi gép:
Gyalogvezetésű fűnyírógép / fűnyírás
a) Típus / Alaptípus
b) Kereskedelmi típus
c) Gyártási év
d) Gyártási szám
e) Motor: robbanómotor
3. Megfelel az alábbi irányelvek előírásainak:
f) Tanúsító szerv
g) CE vizsgálat típusa
4. Hivatkozás a harmonizált szabványokra
i) Mért zajteljesítmény szint
i) Garantált zajteljesítmény szint
k) Vágási szélesség
q) Műszaki Dosszié szerkesztésére felhatalmazott személy:
r) Helye és ideje

RU

Декларация соответствия нормам ЕС
(Директива о машинном оборудовании 2006/42/EC, Приложение II, часть A)
1. Предприятие
2. Заявляет под собственную ответственность, что машина: Газонокосилка с пешеходным управлением/ стрижка газона
a) Тип / Базовая модель
b) Коммерческое наименование
c) Год изготовления
d) Паспорт
e) Двигатель: двигатель внутреннего сгорания
3. Соответствует требованиям следующих директив:
f) Сертифицирующий орган
g) Испытание ЕС типового образца
4. Ссылки на гармонизированные нормы
i) Измеренный уровень звуковой мощности
j) Гарантируемый уровень звуковой мощности
k) Амплитуда кошения
q) Лицо, уполномоченное на подготовку технической документации:
r) Место и дата

HR

EK Izjava o sukladnosti
(Direktiva 2006/42/EZ o strojevima, dodatak II, dio A)
1. Tvrtka:
2. pod vlastitom odgovornošću izjavljuje da je stroj: Ručno upravljana kosilica trave/ košenje trave
a) Vrsta / Osnovni model
b) Komercijalni model
c) Godina proizvodnje
d) Matični broj
e) Motor: motor s unutarnjim izgaranjem
3. sukladan s temeljnim zahtjevima direktiva:
f) Certifikacijsko tijelo
g) Tipsko ispitivanje EZ
4. Primijenjene su slijedeće harmonizirane norme:
i) Izmjerena razina zvučne snage
j) Zajamčena razina zvučne snage
k) Širina rezanja
q) Osoba ovlaštena za pravljenje Tehničke datoteke:
r) Mjesto i datum

SL

ES izjava o skladnosti
(Direktiva 2006/42/ES) , priloga II, del A)
1. Družba
2. pod lastno odgovornostjo izjavlja, da je stroj:
Kosilnica za stoječega delavca / košnja trave
a) Tip / osnovni model
b) tržni model
c) Leto izdelave
d) Serijska številka
e) Motor: motor z notranjim izgorevanjem
3. Skladen je z določili direktiv :
f) Ustanova, ki izda potrdilo
g) ES pregled tipa
4. Sklicevanje na usklajene predpise
i) Izmerjen nivo zvočne moči
j) Zagotovljen nivo zvočne moči
k) Obseg košnje
q) Oseba, pooblaščena za sestavo tehnične knjižice:
r) Kraj in datum

BS

EZ izjava o sukladnosti
(Direktiva o mašinama 2006/42/EZ, Prilog II, deo A)
1. Firma
2. Daje izjavu pod vlastitom odgovornošću da je mašina: Kosilica na guranje / Košenje trave
a) Tip / Osnovni model
b) Komercijalni model
c) Godina proizvodnje
d) Serijski broj
e) Motor: motor s unutrašnjim izgaranjem
3. sukladna s osnovnim zahtjevima direktive:
f) Certifikaciono tijelo
g) EZ ispitivanje tipa
4. Pozivanje na usklađene norme
i) Izmjereni nivo zvučne snage
j) Garantovani nivo zvučne snage
k) Širina košenja
q) Osoba ovlaštena za izradu tehničke brošure:
r) Mjesto i datum

SK

ES vyhlásenie o zhode
(Smernica o Strojných zariadeniach 2006/42/ES, Príloha II, časť A)
1. Spoločnosť
2. Vyhlasuje na vlastnú zodpovednosť, že stroj:
Kosačka so stojacou obsluhou / kosačka na trávu
a) Typ / Základný model
b) Obchodný model
c) Rok výroby
d) Výrobné číslo
e) Motor: spaľovací motor
3. Je v zhode s nariadeniami smerníc:
f) Certifikačný orgán
g) Skúška typu ES
4. Odkaz na Harmonizované normy
i) Nameraná úroveň akustického výkonu
j) Zaručená úroveň akustického výkonu
k) Šírka kosenia
q) Osoba autorizovaná na vytvorenie Technického spisu:
r) Miesto a Dátum

RO

CE -Declaratie de Conformitate
(Directiva Maşini 2006/42/CE, Anexa II, partea A)
1. Societatea
2. Declară pe propria răspundere că maşina:
Maşină de tuns iarba cu conducător pedestru / tăiat iarba
a) Tip / Model de bază
b) Model comercial
c) An de fabricaţie
d) Număr de serie
e) Motor: motor cu combustie
3. Este în conformitate cu specificaţiile directivelor:
f) Organism de certificare
g) Examinare CE de Tip
4. Referinţă la Standardele armonizate
i) Nivel de putere sonoră măsurat
j) Nivel de putere sonoră garantat
k) Lăţimea de tăiere
q) Persoană autorizată să întocmească Dosarul Tehnic
r) Locul şi Data

LT

EB atitikties deklaracija
(Mašinų direktyva 2006/42/CE, Priedas II, dalis A)
1. Bendrovė
2. Prisiima atsakomybę, kad įrenginys: Pėsčio operatoriaus valdoma vejapjovė/ žolės pjovimas
a) Tipas / Bazinis Modelis
b) Komercinis modelis
c) Pagaminimo metai
d) Serijos numeris
e) Variklis: vidaus degimo variklis
3. Atitinka direktyvose pateiktas specifikacijas:
f) Sertifikavimo įstaiga
g) CE tipo tyrimas
4. Nuoroda į suderintas Normas
i) Išmatuotas garso galios lygis
j) Užtikrinamas garso galios lygis
k) Pjovimo plotis
q) Autorizuotas asmuo sudaryti Techninę Dokumentaciją:
r) Vieta ir Data

LV

EK atbilstības deklarācija
(Direktīva 2006/42/EK par mašīnām, pielikums II, daļa A)
1. Uzņēmums
2. Uzņemoties par to pilnu atbildību, paziņo, ka mašīna: Pėsčio operatoriaus valdoma vejapjovė/ zāles pļaušana
a) Tips / Bāzes modelis
b) Komerciālais modelis
c) Ražošanas gads
d) Sērijas numurs
e) Motors: iekšdedzes motors
3. Atbilst šādu direktīvu prasībām:
f) Sertifikācijas iestāde
g) CE tipveida pārbaude
4. Atsauce uz harmonizētiem standartiem
i) Izmērītais skaņas intensitātes līmenis
j) Garantētais skaņas intensitātes līmenis
k) Pļaušanas platums
q) Pilnvarotais darbinieks, kas sagatavoja tehnisko dokumentāciju:
r) Vieta un datums

SR

EC deklaracija o usaglašenosti
(Direktiva o mašinama 2006/42/EC, Prilog II, deo A)
1. Preduzeće
2. Daje izjavu pod vlastitom odgovornošću da je mašina: Kosačica na guranje / košenje trave
a) Tip / Osnovni model
b) Komercijalni model
c) Godina proizvodnje
d) Serijski broj
e) Motor: motor s unutrašnjim sagorevanjem
3. u skladu s osnovnim zahtevima direktiva:
f) Sertifikaciono telo
g) EC ispitivanje tipa:
4. Pozivanje na usklađene norme
i) Izmereni nivo zvučne snage
j) Garantovani nivo zvučne snage
k) Širina košenja....................
q) Osoba ovlašćena za sastavljanje tehničke brošure
r) Mesto i datum

BG

ЕО декларация за съответствие
(Директива Машини 2006/42/ЕО, Приложение II, част A)
1. Дружеството
2. На собствена отговорност декларира, че машината: Косачка с изправен водач / рязане на трева
а) Вид / Базисен модел
б) Търговски модел
в) Година на производство
г) Сериен номер
д) Мотор: мотор с вътрешно горене
3. Е в съответствие със спецификата на директивите:
е) Сертифициращ орган
ж) ЕО изследване на вида
4. Базирано на хармонизираните норми
и) Ниво на измерена акустична мощност
й) Гарантирано ниво на акустична мощност
к) Широчина на косене
р) Лице, упълномощено да състави Техническата Документация:
с) Място и дата

ET

EÜ vastavusdeklaratsioon
(Masinadirektiiv 2006/42/EÜ, Lisa II, osa A)
1. Firma
2. Kinnitab omal vastutusel, et masin: Seisva juhiga muruniitja / muruniitja
a) Tüüp / Põhimudel
b) Kaubanduslik mudel
c) Ehitusaasta
d) Matrikkel
e) Mootor: Sisepõlemismootor
3. Vastab direktiivide nõuetele:
f) Kinnitav asutus
g) EÜ tüübihindamine
4. Viide ühtlustatud standarditele
i) Mõõdetud helivõimsuse tase
j) Garanteeritud helivõimsuse tase
k) Lõikelaius
q) Tehnilise Lehe autoriseeritud koostaja:
r) Koht ja Kuupäev

Realizzazione: EDIPROM - Bergamo

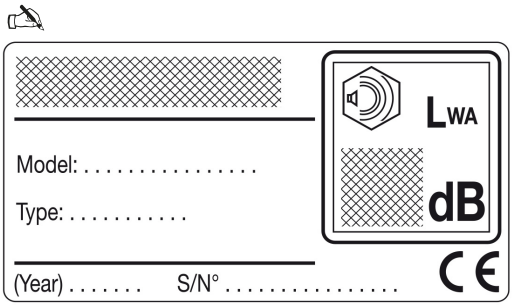

© by GGP ITALY spa

• Soggetto a modifiche senza preavviso • Подлежи на промени без предупреждение • Moguće su promjene bez najave • Možnost změn bez předešlého upozornění • Ret til ændringer forbeholdes • Kann ohne Vorankündigung geändert werden • Υπόκειται σε αλλαγές χωρίς προειδοποίηση • Subject to modifications without notice • Sujeto a modificaciones sin previo aviso • Võimalikud muudatused ilma ette teatamata • Voidaan tehdä muutoksia ilman ennakkoilmoitusta • Sujet à des modifications sans aucun préavis • Podložno promjenama bez prethodne obavijesti • Előzetes értesítés nélkül módosítható • Objekto pakeitimai be perspėjimo • Var tikt mainīts bez iepriekšēja brīdinājuma • Подлежи на промени без претходно известување • Kan zonder kennisgeving wijzigingen ondergaan • Kan endres uten forvarsel • Poddawany modyfikacjom bez awizowania • Sujeito a alterações sem aviso prévio • Poate fi modificat, fără preaviz • Может быть изменено без преомления • Možnosť zmien bez predošlého upozornenia • Lahko pride do sprememb brez predhodnega obvestila • Podložno izmenama bez upozorenja • Kan utsättas för modifieringar utan att detta meddelas • Önceden haber verilmeksizin değiştirilebilir