A

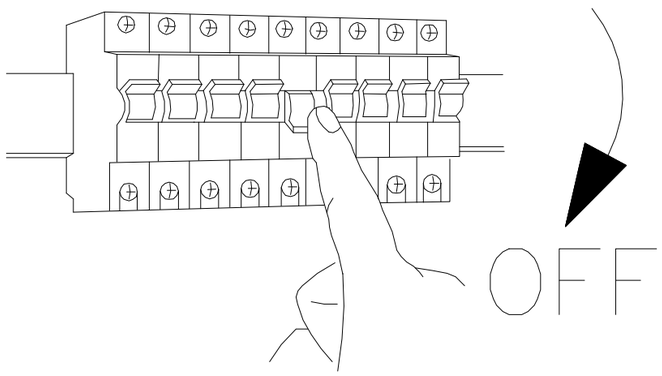

B

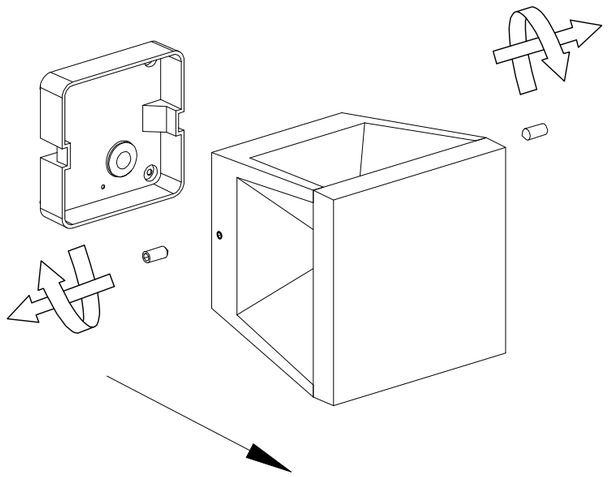

C

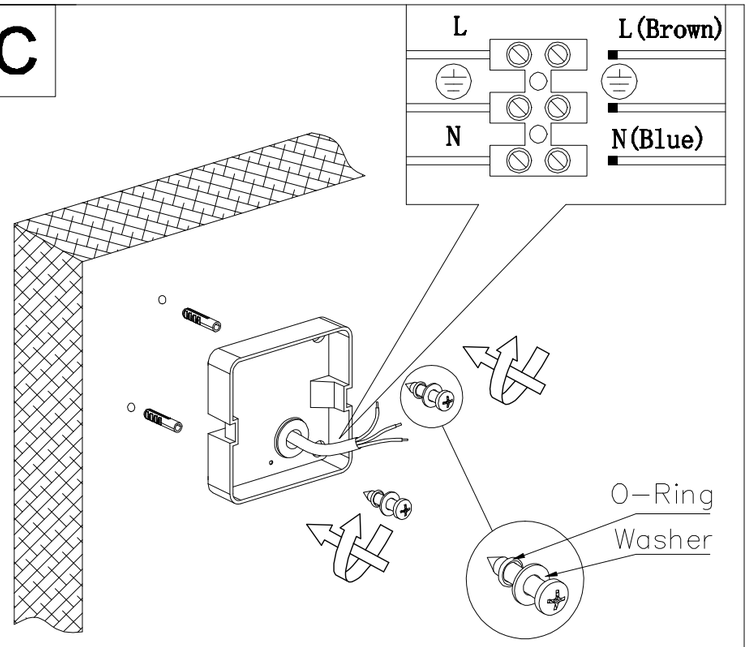

O-kroužek musí být pod podložkou, nikoliv obráceně.
O-krúžok musí byť pod podložkou, nie obrátene.

D

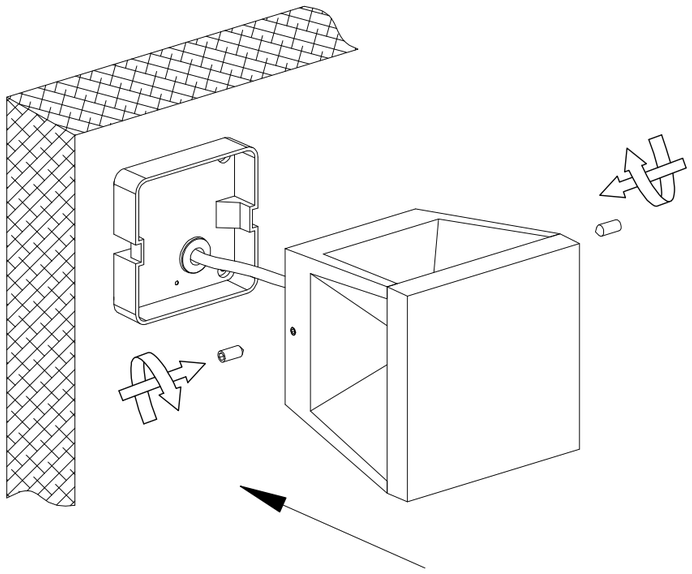

E

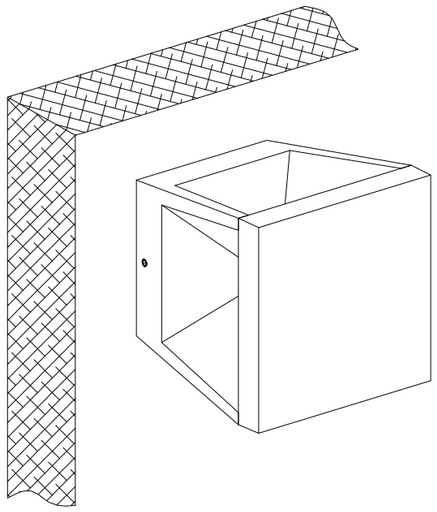
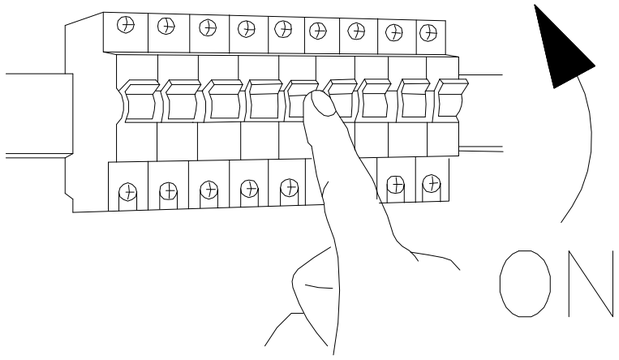
F